ROMÂNIA
JUDEŢUL PRAHOVA
CONSILIUL LOCAL AL MUNICIPIULUI PLOIEŞTI

HOTĂRÂREA NR. .....

privind modificarea "Regulamentului privind amplasarea și funcționarea spațiilor comerciale cu caracter provizoriu pe terenurile ce aparțin domeniului public și privat al municipiului Ploiești", aprobat prin hotărârea Consiliului Local al Municipiului Ploiești nr. 95/28 februarie 2022, cu modificările ulterioare

Consiliul Local al municipiului Ploieşti:

Văzând Referatul de aprobare nr. .....al consilierilor ..... privind aprobarea modificării "Regulamentului privind amplasarea și funcționarea spațiilor comerciale cu caracter provizoriu pe terenurile ce aparțin domeniului public și privat al municipiului Ploiești", aprobat prin hotărârea Consiliului Local al Municipiului Ploiești nr. 80/25 februarie 2016, cu modificările ulterioare;

Luând în considerare Raportul de specialitate al Direcției Generale de Dezvoltare Urbană .....Raportul de specialitate nr. .....al Direcției Administrație Publică, Juridic-Contencios, Achiziții Publice, Contracte și Raportul de specialitate nr. ..... al Direcției Gestiune Patrimoniu;

Având în vedere avizul Comisiei de specialitate nr. 4 - Comisia pentru organizare și dezvoltare urbanistică, realizarea lucrărilor publice, circulație rutieră, conservarea monumentelor istorice și de arhitectură, din data de .....și avizul Comisiei de specialitate nr. 2 – Comisia pentru valorificarea patrimoniului, servicii către populaţie, comerţ, turism, agricultură, promovare operaţiuni comerciale din data de.....;

În conformitate cu prevederile art. 3, alin. (1), lit. h) și art. 11, alin. (7), lit. a) din Legea nr. 50/1991, privind autorizarea executării lucrărilor de construcții, republicată cu modificările și completările ulterioare;

Luând act de art. 6 din Ordonanța Guvernului nr. 99/2000 privind comercializarea produselor și serviciilor de piață, republicată;

În temeiul art. 129, alin. (1) și alin. (2), lit. c), art. 196 alin. (1), lit. a) și art. 332 - 348 din Ordonanța de urgență a Guvernului nr. 57/2019 privind Codul administrativ, modificată și completată;

HOTĂRĂȘTE:

Art. 1 Aprobă modificarea "Regulamentului privind amplasarea și funcționarea spațiilor comerciale cu caracter provizoriu pe terenurile ce aparțin domeniului public și privat al municipiului Ploiești", aprobat prin Hotărârea Consiliului Local al Municipiului Ploiești nr. 95/28 februarie 2022, cu modificările ulterioare, conform anexei 1 la prezenta hotărâre.

Art. 2 Prezenta hotărâre intră în vigoare începând cu data de .....

2.1 Toate formele contractuale de ocupare temporară a domeniului public sau privat al Municipiului Ploiești în vigoare la data de 28.02.2022 ce privesc structuri de vânzare de comerț stradal, care fac obiectul dispozițiilor prezentului regulament se vor prelungi pentru o perioadă de 5 ani, respectiv până la data de 1 martie 2027, cu condiția ca până la data de 1 decembrie 2022, agenții economici să se conformeze dispozițiilor prezentului Regulament.

2.2 În situația în care agenții economici nu vor implementa modelul de spațiu comercial cu caracter provizoriu prevăzut la Anexa 2 din Regulament, până la data de 1 decembrie 2022, formele contractuale de ocupare temporară a terenului se consideră desfiinţate de drept, fără a mai fi necesară punerea în întârziere sau vreo altă formalitate prealabilă.

Art 3. "Regulamentul privind amplasarea și funcționarea spațiilor comerciale cu caracter provizoriu pe terenurile ce aparțin domeniului public și privat al municipiului Ploiești" nu se aplică spațiilor comerciale cu caracter provizoriu care funcționează în Parcul Municipal Vest, Parcul Regele Mihai I și în Parcul Memorial Constantin Stere .

3.1. Entitățile care administrează parcurile mentionate la art 3 vor elabora in termen de maxim 45 de zile un Regulament privind amplasarea și funcționarea spațiilor comerciale cu caracter provizoriu, Regulament *care va fi supus avizării Comisiilor de specialitate nr 2 și 4 .*

Art 4. Regulamentul privind amplasarea și funcționarea spațiilor comerciale cu caracter provizoriu pe terenurile ce aparțin domeniului public și privat al municipiului Ploiești" nu se aplică spațiilor comerciale cu caracter provizoriu care funcționează în incinta piețelor administrate de către societatea Hale și Piețe S.A. (doar în spațiile aflate sub acoperișul piețelor) sau in Piața Mixtă Obor.

*4.*1. Excepția prevăzută la art 4 nu vizează amplasarea și funcționarea spațiilor comerciale cu caracter provizoriu pe terenurile administrate de către societatea Hale și Piețe S.A. în exteriorul piețelor.

Art. 5. Anexa nr. 2 a Regulamentului privind amplasarea și funcționarea spațiilor comerciale cu caracter provizoriu pe terenurile ce aparțin domeniului public și privat al municipiului Ploiești" **nu se aplică** spațiilor comerciale cu caracter provizoriu dotate cu grup sanitar si administrate de către societatea Servicii Gospodărire Urbană Ploiești S.R.L, spațiilor comerciale cu caracter provizoriu care își desfăsoară activitatea în baza unui contract de franciză sau a unor reglementări speciale privind securitatea spațiului, cu condiția existenței unei forme contractuale de ocupare temporară a domeniului public sau privat al Municipiului Ploiești în vigoare la data de 28.02.2022

Art. 6. La data intrării în vigoare a prezentului regulament își încetează aplicabilitatea orice prevedere contrară.

Art. 7 Direcţia Gestiune Patrimoniu, Direcţia Generală de Dezvoltare Urbană, Serviciul Public Finanțe Locale Ploiești, Poliția Locală Ploiești, S.C. Hale și Piețe S.A., S.C. Servicii Gospodărire Urbană Ploiești S.R.L., Administrația Parcului Memorial Constantin Stere Ploiești și Serviciul Administrare Parc Municipal Vest vor duce la îndeplinire prezenta hotărâre.

Art. 8 Direcţia Administraţie Publică, Juridic-Contencios, Achiziţii Publice, Contracte va aduce la cunoştinţă celor interesaţi prevederile prezentei hotărâri.

Dată în Ploieşti astăzi,

PREŞEDINTE DE ŞEDINŢĂ,
Gheorghe SÎRBU-SIMION

Contrasemnează,
SECRETAR GENERAL,
Mihaela-Lucia CONSTANTIN

ANEXA NR. 1 la HCL nr.___/_____

1. REGULAMENT PRIVIND AMPLASAREA ŞI FUNCŢIONAREA COMERŢULUI STRADAL ÎN MUNICIPIUL PLOIEŞTI

CAP. I – DISPOZIŢII GENERALE

I.1 - SCOPUL REGULAMENTULUI

Art. 1 Prezentul regulament stabileşte cadrul unitar pentru organizarea, autorizarea şi desfăşurarea activităţilor comerciale pe domeniul public şi privat al municipiului Ploieşti.

I.2 TERMENI ŞI DEFINIŢII, DELIMITAREA STUDIULUI.

Comerţul stradal reprezintă o *formă a comerţului cu amănuntul, realizată în afara spaţiului magazinelor, de regulă în zone de intensă circulaţie pietonală, pentru expunerea şi vânzarea mărfurilor, folosindu-se un utilaj comercial simplu - standuri, mese, coşuri, cărucioare etc. - sau în cadrul unor construcţii cu caracter provizoriu amplasate pe terenuri aparţinând domeniului public sau privat al localităţilor.*

Comerţul stradal se practică pentru o gamă largă de **mărfuri de cerere zilnică** - *legume, fructe, răcoritoare, articole de patiserie, produse zaharoase - precum şi pentru produse de cerere spontană - cadouri, articole de galanterie, cărţi şi altele.*

În general, comerţul stradal se manifestă în patru **variante**:

- vânzarea realizată pe **standuri permanente** (denumită în continuare **comerţ de întampinare**), în **construcţii cu caracter permanent** sau **provizoriu**, aşa cum sunt definite prin Legea 50/1991, cu modificările şi completările ulterioare,

- vânzarea realizată pe **standuri mobile** (denumită în continuare **comerţ volant** sau **comerţ ambulant**), care eliberează amplasamentul la sfârşitul fiecărei zile,

- vânzarea realizată din **vehicule sau autovehicule special amenajate** sau **rulote special amenajate**, aşa cum sunt reglementate prin legislaţia referitoare la trafic şi cea referitoare la normele de igienă şi sănătate publică.

- vânzarea în **pieţe, târguri** şi **oboare** definite ca arie şi amplasare în conformitate cu OG 99/2000.

Pe parcursul studiului se vor utiliza o serie de **termeni** pe care îi definim mai jos:

agent economic — *persoană juridică sau persoană fizică autorizată care în cadrul activităţii sale profesionale fabrică, importă, depozitează, transportă sau comercializează produse ori părţi din acestea sau prestează servicii definite în baza Legii 15/1990- privind reorganizarea unităţilor economice de stat ca regii autonome şi societăţi comerciale, cu modificările şi completările ulterioare;*

consumator — *orice persoană fizică sau grup de persoane fizice constituite în asociaţii, care cumpără, dobândesc, utilizează ori consumă produse sau servicii în afara activităţii lor profesionale;*

comerciant	*Persoană fizică sau juridică autorizată să desfășoare activități de comercializare a produselor și serviciilor de piață;*
comerț stradal	*Comerț cu amănuntul a produselor alimentare sau nealimentare cu caracter permanent, sezonier sau ocazional, desfășurat pe domeniul public sau privat al localității;*
comerț ambulant/volant	*activitatea de comercializare cu amănuntul realizată prin vânzarea în unul/mai multe amplasamente prin intermediul standurilor mobile care la încheierea programului eliberează amplasamentul;*
comerț ocazional	*activitatea de comerț stradal desfășurată cu ocazia anumitor evenimente, pe o perioadă limitată de timp;*
comerț sezonier	*activitatea de comerț stradal desfășurată în perioade de timp destinate de regulă sezoanelor turistice sau pe perioada sărbătorilor legale naționale și/sau locale;*
punct de desfășurare a activității	*spațiu public delimitat în cadrul amplasamentului avizat de autoritatea locala pus la dispoziția comercianților pentru desfășurarea activității;*
comerț stradal în puncte fixe	*activitatea de comercializare în orice structură de vânzare cu amănuntul realizată pe amplasamente delimitate și stabilite de autoritatea locală;*
structura de vânzare/promovare	*spațiul de desfășurare a unuia sau mai multor exerciții comerciale;*
chioșc stradal	*construcție ușoară de mici dimensiuni, cu caracter temporar, având una din laturi (sau mai multe) deschisă/e, amplasată pe spațiul public în care se vând flori, ziare, reviste, băuturi răcoritoare, țigări și altele;*
tonetă	*structura de vânzare deschisă, amplasată pe spațiul public, la care se vând articole de mici dimensiuni, dulciuri, băuturi răcoritoare;*
autospecială	*structură de vânzare specializată, montată pe un mijloc de transport, utilizată pentru vanzarea sau expunerea unui produs;*
mobilier sezonier	*scaune, mese, umbrele, jardiniere mobile de delimitare, corpuri de iluminat autonome, sisteme de încălzire autonome, panouri de prezentare a prețurilor sau meniurilor.*

Nomenclatorul de activități care se pot desfășura prin intermediul comerțului stradal conține:

activități comerciale	*- alimentație publică* *- comercializare flori și aranjamente florale* *- comercializare presă și cărți* *- comercializare produse alimentare preambalate și produse nealimentare de mici dimeniuni (fără produse industriale – utilaje, piese, covoare, biciclete, jucării, îmbrăcăminte, încălțăminte, vase și altele similare)* *- comercializare mărțișoare, felicitări, ilustrate, obiecte de artizanat sau suveniruri, bilete spectacole și concursuri, cartele magnetice* *- comercializare fructe de sezon* *- comercializare pop corn, porumb fiert, înghețată sau similare*
activități de promovare	*- expoziții cu vânzare obiecte de artă proprii* *- expunere autovehicule în spații publice* *- expoziții de carte, flori în cadrul unor manifestări* *- prezentări de modă* *- vânzari promoționale – servicii, produse, sampling*
activități cu caracter social sau de interes public	*- evenimente social- sportive* *- campanii de informare – distribuirea de flyere, pliante* *- campanii medicale – consultații medicale gratuite*
activități cu caracter cultural	*- festivaluri* *- concerte* *- târguri culturale*
activități de agrement	*- parcuri de distracții (bâlciuri), mașinuțe, tobogane gonflabile și altele asemenea* *- focuri de artificii aniversare* *- circuri* *- târguri de animale de companie, de păsări, menajerii* *- concursuri și expoziții canine și similare*
activități ocazionale	***- sărbători naționale și locale:*** - Valentine's Day; - Dragobete; - Mărțisor și 8 Martie; - 10 zile înainte de sărbătorile pascale (plus cele trei zile de Paște); - Ziua Muncii; - Sf. Maria; - Sf. Maria și începerea anului școlar; - Zilele Orașului Ploiești; - Ziua Internațională a Copilului; -Festivalul "Ploiești Magie, Feerie și Povești"; -"Copilăria Inundă Bătrânul Bulevard";

- Festivalul "Street Food";
- Festivalul Turcesc;
- Festivalul Medieval – Ploiești „Târg Domnesc";
- Festivalul Interetnic –„Alfabetul Convieţuirii";
- Târg de Toamnă;
- Ziua Națională a României;
- Sărbatori de iarnă."

I.3 – DOMENIUL DE REGLEMENTARE

Art. 2 Prevederile prezentului regulament se aplică:

- agenților economici - persoane fizice autorizate sau persoane juridice organizate în formele prevăzute de legislația în vigoare,
- organizațiilor, asociațiilor și fundațiilor care prestează servicii către populație,
- instituțiilor publice.

Art. 3 (1)Formele de organizare a comerțului stradal în municipiul Ploiești sunt urmatoarele:

- **comerțul de întâmpinare**, cu caracter *sezonier* sau *permanent*, care are o categorie de suport comercial:
  - *standuri de expunere marfă* (comerț de proximitate)
- **comerțul volant**, care se desfășoară *ocazional, sezonier* sau *permanent* și care se realizează:
  - pe *tarabe sau tonete* sau
  - cu *autospeciale* – rulote, mașini comerciale sau remorci
- **comerțul în construcții de mici dimensiuni**, situate pe terenurile apartinând domeniului public sau privat al municipiului Ploiești, și care se amplasează pe baza:
  - *avizul de amplasare* – în cazul chioșcurilor stradale, destinate difuzarii si comercializarii presei, cartilor si florilor, care sunt amplasate direct pe sol, fara fundatii si platforme, care pot avea doar branșament electric și dimensiuni de 6,0 mp, respectiv 12 mp.
  - *autorizației de construire* – în cazul construcțiilor provizorii noi, care pot avea branșamente și racorduri la utilități și dimensiuni până la 12,0 mp.
  - **În cazul chioșcurilor existente edificate în baza unei autorizații de construire și care deținea o formă contractuală de ocupare a domeniului public și privat al municipiului Ploiești cu dimensiuni ce depășesc 12 mp, acestea vor respecta în totalitate prevederile prezentului regulament, urmând a proceda la modificarea estetică – placare cu alucobond a chioșcurilor, respectând modelul prevăzut în anexa nr. 2.**

Pentru chioșcurile a căror dimensiune este mai mică de 6 mp, respectiv 12 mp, în urma unei aprobări a solicitării de extindere chioșc la 6 mp, respectiv 12 mp, operatorii economici vor solicita încheierea unor acte adiționale la formele contractuale existente, cu respectarea tuturor prevederilor prezentului regulament.

(2) Înțelesul termenilor utilizați în prezentul regulament este definit prin Ordonanța Guvernului nr. 99/2000 privind comercializarea produselor și serviciilor de piață, cu modificarile și completările ulterioare.

CAP. II – CARACTERISTICILE ACTIVITĂȚILOR COMERCIALE CARE SE DESFĂȘOARĂ PE DOMENIUL PUBLIC AL MUNICIPIULUI PLOIEȘTI

Art. 4 Categoriile de activități comerciale care se pot desfășura corespunzator formelor de comerț stradal stabilite la art. 3, pe terenurile aparținând domeniului public și domeniului privat al municipiului Ploiești, sunt:

- **activități de promovare a unor produse sau servicii** – expuneri de produse, expoziții, campanii de promovare
- **activități cu caracter social sau de interes public** – desfășurarea evenimentelor sociale, campanii de informare sau campanii de interes public, fără caracter electoral,
- **activități cu caracter cultural** – manifestări culturale,
- **activități de agrement** – amplasarea de dotari de agrement sau desfășurarea unor concursuri cu caracter recreativ,
- **activități ocazionale** – care se desfașoară pe perioade limitate în timp, cu ocazia sărbătorilor legale stabilite la nivel național sau local.

Art. 5 (1)Pentru organizarea activităților menționate la articolul anterior, respectiv art. 4, se reglementează modul de amplasare a structurilor de vânzare pentru perioada corespunzătoare desfășurării evenimentului.

(2) Amplasamentele pentru desfășurarea exercițiilor comerciale stradale, vor fi atribuite prin licitație publică. Condițiile care trebuie îndeplinite pentru participarea la licitație vor fi stabilite prin caietul de sarcini aprobat prin hotărâre a consiliului local.

(3)Pentru obținerea avizului de amplasare, operatorii economici declarați câștigători în urma derulării procedurii de licitație publică vor întocmi dosarul prevăzut la art. 33 alin.1 din prezentul Regulament.

(4) Pot fi atribuite fără licitație publică amplasamentele situate în fața punctului de lucru fix, cu același profil, la cererea deținătorilor de spații comerciale respective, precum și pe amplasamentele pe care se vor desfășura activitățile de comerț ocazional prevăzute la art.7 din Regulament (desfășurate cu ocazia anumitor evenimente ocazionale și a activităților comerciale sezoniere desfășurate la terase)

Art. 6 Activitățile comerciale pot fi:

- **de lungă durată** – pentru construcțiile cu caracter provizoriu. Perioada de desfășurare a activității se stabilește prin formele contractuale de ocupare a domeniului public sau privat de către construcția ce va fi autorizată;
- **sezoniere** – în intervalul 15 martie - 15 noiembrie al fiecărui an, pentru terasele sezoniere de alimentație publică și pentru amplasarea dotărilor cu caracter recreativ din parcuri și grădini publice, cu excepția celor corespunzătoare sezonului de iarnă (Târgul de Crăciun și Anul Nou);
- **ocazionale** – pentru desfășurarea activităților de promovare a produselor sau serviciilor, a unor activități sociale, culturale sau de interes public, pentru târguri de weekend sau pentru derularea activităților corespunzatoare sărbătorilor legale naționale și locale. Acestea nu pot depăși o durată mai mare de 45 de zile.

Art. 7 Perioadele de desfășurare a activităților ocazionale corespunzătoare sărbătorilor legale naționale și locale:

- 12 – 15.02 -Valentine's Day;
- 22 – 25.02 – Dragobete;

- 25.02 – 09.03 –Mărțisor și 8 Martie;
- 10 zile înainte de sărbătorile pascale (plus cele trei zile de Paște);
- 01 – 02.05 – Ziua Muncii;
- 13 – 16.08 – Sf. Maria;
- 08 – 15.09 – Sf. Maria și începerea anului școlar;
- Zilele Orașului Ploiești – luna mai;
- 1 Iunie – Ziua Internațională a Copilului – luna iunie ;
  -Festivalul "Ploiești – Magie, Feerie și Povești" – luna iunie;
  -„Copilăria Inundă Bătrânul Bulevard" – luna iunie;
- Festivalul „Street Food" – lunile iunie/iulie;
- Festivalul Turcesc – lunile iunie/iulie;
- Festivalul Medieval – Ploiești „Târg Domnesc" – luna iulie;
- Festivalul Interetnic – „Alfabetul Convieţuirii" – luna septembrie/octombrie;
- Târg de Toamnă – luna octombrie;
- 1 Decembrie – Ziua Natională a României – luna decembrie;
- Sărbători de iarnă – luna decembrie/ianuarie."

Art. 8 (1)Mărfurile, produsele și grupele de produse care pot fi comercializate prin intermediul structurilor de comerț stradal in afara zonei centrale (zona protejata arhitectural) sunt:

- *cărți, reviste, ziare,*
- *flori și aranjamente florale,*
- *ilustrate, felicitări, mărțișoare,*
- *obiecte de artizanat și suveniruri,*
- *legume, fructe, citrice,*
- *bilete spectacole, loto, bingo, cartele magnetice,*
- *produse de patiserie, sandwich, hotdog expuse în vitrine de protecție,*
- *înghețată, pop corn, porumb fiert, băuturi racoritoare și altele similare,*
- *lucrări proprii de artă ale artiștilor plastici,*
- *produse alimentare preambalate,*
- *Tutun si bauturi calde nealcoolice.*

Prin excepție, pe platforma comerciala Nord se permite și comercializarea obiectelor de îmbrăcăminte cu excepția produselor de lenjerie intimă.

(2) Mărfurile, produsele și grupele de produse care pot fi comercializate prin intermediul structurilor de comerț stradal in zona centrala (zona protejata arhitectural) sunt:

- *cărți, reviste, ziare,*
- *flori și aranjamente florale (cu exceptia aranjamentelor funerare),*
- *ilustrate, felicitări,*
- *suveniruri,*
- *bilete spectacole, loto, bingo, cartele magnetice,*
- *produse de patiserie, sandwich, hotdog expuse în vitrine de protecție,*
- *înghețată si băuturi racoritoare,*
- *lucrări proprii de artă ale artiștilor plastici.*
- *produse alimentare preambalate (tip snacksuri si dulciuri).*
- *tutun și băututuri calde nealcoolice;*

(3)Fac excepție de la prevederile alineatelor (1) și (2) activitățile de alimentație publică desfășurate în cadrul evenimentelor/targurilor specificate la Art. 7.

CAP. III – CONDIȚII DE AVIZARE A AMPLASĂRII ȘI DE FUNCȚIONARE A COMERȚULUI STRADAL

III.1 REGULI CU CARACTER GENERAL

Art. 9 (1)Amplasamentele pentru desfășurarea comerțului stradal, *cu excepția celor situate în fața punctului de lucru cu sediu fix*, trebuie **să respecte** următoarele condiții de localizare care au caracter obligatoriu:

- **minim 50 m** față de incintele unitatilor de invatamant, in cazul activitatilor de comercializare alcool si tutun.
- **minim 10 m** față de limita trecerilor de pietoni, semnele de circulatie sau semafoare, accese in parcari sau garaje, alei carosabile de acces in incinte, statii de taxi sau de transport public care au mobilier urban, cu exceptuia amplasamentelor aprobate prin comisia de circulatie,
- **minim 3 m** față de intrarea în clădirile de orice fel, situatie in care se va demonstra modul în care se poate asigura aprovizionarea/evacuarea persoanelor și bunurilor,
- cand sunt in baterii sa fie lipite, cand nu sunt in baterii sa fie o distanta de **cel putin** 1 metru intre ele.
- **minim 1,5 m** față de statia de autobuz **care nu are mobilier urban sau copertină de acoperire;**
- **minim 0,5 m** față de marginea trotuarului.

(2)Cerințele prevăzute la alineatul (1) se aplică cumulativ, fără excepție.

Art. 10 **Se interzice** amplasarea structurilor de comerț stradal, cu excepția celor situate în fața punctului de lucru cu sediu fix, astfel:

- **La o distanta mai mica de 4m în fața vitrinelor sau spațiilor de expunere** a spațiilor comerciale având un alt proprietar,
- **pe spații verzi** amenajate sau prevăzute în documentațiile de urbanism aprobate conform legii sau cele înscrise în Registrul spațiilor verzi realizat în conformitate cu Legea nr. 24/ 2007 privind reglementarea și administrarea spațiilor verzi din intravilanul localităților, cu modificările și completările ulterioare,
- dacă **nu asigură un culoar de trecere de cel putin 1.00 m** calculat tangent la toate elementele de construcții existente în proximitate,
- **în parcări amenajate, cu exceptia manifestarilor organizate de Primaria municipiului Ploiesti, avizate de catre comisiile de specialitate.**

III.2 – REGULI SPECIFICE

III.2.1 – REGULI DE AMPLASARE PENTRU COMERȚ DE ÎNTÂMPINARE – STANDURI ȘI MOBILIER URBAN ÎN FAȚA UNITĂȚILOR DE PROFIL

Art. 11 (1) În fața punctului de lucru al agentului economic se poate amplasa mobilier urban pentru comercializarea cu amănuntul a produselor cu același profil, după cum urmează:

- *înghețată,*
- *flori,*
- *ziare, reviste, cărți,*
- *produse de patiserie.*

(2) suprafața ocupată de standurile sau mobilierul de la alineatul (1) nu va fi mai mare de 6 mp, cu condiția:

- *să nu depășească desfășurarea punctului de lucru propriu,*
- *să nu afecteze circulația pietonală,*
- *să asigure un culoar de trecere de 2 m lățime*
- *produsele comercializate să corespundă profilului activității desfășurate în punctul de lucru respectiv.*

(3) Mobilierul urban mentionat la alineatul (1) nu va depasi un metru in latime si adancime unitatile in fata carora vor fi amplasate

Art. 12 Mobilierul urban pentru comerțul de întampinare va trebui să:

- asigure condițiile corespunzatoare pentru expunerea, protejarea și păstrarea mărfurilor,
- să se incadreze în specificul arhitectural al zonei,
- să elibereze amplasamentul în fiecare zi la finalul programului de lucru, după caz.

III.2.2 – REGULI DE AMPLASARE PENTRU COMERȚ VOLANT – TONETE, TARABE

Art. 13 Comerțul volant este o formă de comercializare cu amănuntul realizată prin vânzarea în mai multe amplasamente prin intermediul standurilor mobile care la încheierea programului eliberează amplasamentul.

Art. 14 (1) Tonetele și tarabele utilizate pentru vânzarea volantă sunt structuri de vânzare deschise, amplasate pe spațiul public, la care se comercializează:

- *cărți, reviste, ziare,*
- *flori și aranjamente florale,*
- *ilustrate, felicitări, mărțișoare,*
- *obiecte de artizanat și suveniruri,*
- *bilete spectacole, loto, bingo, cartele magnetice,*
- *produse de patiserie, sandwich, hotdog expuse în vitrine de protecție,*
- *înghețată, pop corn, porumb fiert, băuturi răcoritoare și altele similare.*

(2) Tonetele și tarabele utilizate pentru vânzarea volanta, doar in piete volante, sunt structuri de vânzare deschise, la care se comercializează:

- legume, fructe, citrice,
- produese alimentare preambalate.

Art. 15 (1)Comerțul volant cu tonete și tarabe se poate desfășura:

- **ocazional**,
- **sezonier**,

(2) Se vor respecta prevederile art. 6 și art. 7 din prezentul regulament la stabilirea duratei de desfășurare a activității de comerț volant.

Art. 16 (1)Suprafața ocupată de tonete sau tarabe pe terenurile ce fac parte din domeniul public sau privat al municipiului Ploiești nu va depăși 5 mp.

(2)Modul de amplasare al acestora va respecta regulile cu caracter general prevăzute la art. 9 și la art. 10 din prezentul regulament și nu va afecta circulația pietonală, asigurând un culoar de trecere de cel puțin 2 m față de orice construcție sau amenajare supraterană.

Art. 17 Mobilierul urban pentru comerțul volant va trebui să:

- asigure condițiile corespunzătoare pentru expunerea, protejarea și păstrarea mărfurilor,
- să se încadreze în specificul arhitectural al zonei,
- să elibereze amplasamentul în fiecare zi, la finalul programului de lucru.

III.2.3 – REGULI DE AMPLASARE PENTRU COMERT AMBULANT – AUTOSPECIALE, RULOTE

Art. 18 (1)Autospecialele utilizate pentru comerțul ambulant sunt structuri de vânzare specializate, montate pe un mijloc de transport, utilizate pentru vânzarea sau expunerea unui produs de tip alimentar.

(2)Acestea pot fi **autonome (independente, mobile)** sau **tractate** de un autovehicul.

Art. 19 (1)Pentru **autospecialele autonome,** solicitarea pentru avizul de amplasare se va face pentru un *traseu* delimitat clar, *cu puncte de staționare*, și care va fi avizat de catre Comisia de Siguranța Circulației a municipiului Ploiești.

(2)Pentru punctele de staționare se vor respecta prevederile corespunzatoare ale art. 9 si art. 10 din prezentul regulament.

Art. 20 Pentru *autospecialele tractate,* amplasarea se va realiza pe:

- **amplasamente în afara carosabilului** – în acest caz se vor respecta regulile de amplasare corespunzatoare comerțului ambulant prevăzute în secțiunea III.2.2,
- **amplasamente pe zona carosabilă** – în acest caz se va obține avizul de amplasare emis de Comisia pentru Organizare si Dezvoltare Urbanistica, Realizarea Lucrarilor Publice, Circulatie Rutiera, Conservarea Monumentelor Istorice si de Arhitectura, in baza unui punct de vedere intocmit de Direcția Generală de Dezvoltare Urbană, Directia de Gestiune Patrimoniu si S.C. Servicii de Gospodarie Urbana S.R.L.; în cazul în care amplasarea se va realiza în parcările publice administrate de Societatea de Gospodărie Urbană a municipiului Ploiești, este necesară și încheierea unei forme contractuale corespunzătoare.

Art. 21 Pentru acest tip de activitate comercială, amplasamentele se eliberează la sfârșitul programului zilnic autorizat.

Art. 22 Vor fi respectate următoarele condiții, indiferent de tipul de autospecială – autonomă sau tractată:

- latura vehiculului pe care se află ghișeul de vânzare se va orienta către trotuar la momentul staționării pentru vânzare sau spre carosabil dacă circulația autovehiculelor este oprita în zonă,
- este interzisă staționarea paralel cu un trotuar în dreptul unui spațiu verde amenajat sau a unui aliniament de arbuști sau copaci,
- staționarea autospecialei va respecta distanțele prevăzute la art. 9 și interdicțiile stabilite la art. 10 din prezentul regulament, iar durata va fi stabilită prin forma contractuală ce se va încheia,
- conformarea și dotarea autospecialei vor asigura condițiile corespunzătoare pentru expunerea, protejarea și păstrarea mărfurilor.

III.2.4 – REGULI DE AMPLASARE PENTRU COMERȚ STRADAL – ACTVITĂȚI CU CARACTER OCAZIONAL: TÂRGURI SĂPTAMÂNALE, EVENIMENTE SOCIALE, CULTURALE, SPORTIVE, SĂRBĂTORI ȘI ACTIVITĂȚI DE AGREMENT

Art. 23 Cu ocazia sărbătorilor legale naționale sau locale se pot organiza activități de comercializare a serviciilor și produselor, cu amănuntul, pe terenurile care aparțin domeniului public și privat al municipiului Ploiești și care se încadrează în următoarele categorii de activități:

- **comerciale:**
  - *alimentație publică* – sub forma teraselor sezoniere
  - *comercializare flori și aranjamente florale*
  - *comercializare presă și cărți*
  - *comercializare produse alimentare preambalate și produse nealimentare de mici dimeniuni (fără produse industriale – utilaje, piese, covoare, biciclete, jucării, îmbrăcăminte, încălțăminte, vase și altele similare)*
  - *comercializare mărțișoare, felicitari, ilustrate, obiecte de artizanat sau suveniruri, bilete spectacole și concursuri, cartele magnetice*
  - *comercializare fructe de sezon*
  - *comercializare pop corn, porumb fiert, înghețată sau similare,* toate enumerate pe structuri de vânzare volante corespunzatoare secțiunii III.2.2 și III.2.3
- **de promovare:**
  - *expoziții cu vânzare obiecte de artă proprii*
  - *expunere autovehicule în spații publice*
  - *expoziții de carte, flori în cadrul unor manifestări*
  - *prezentări de modă*
  - *vânzari promoționale – servicii, produse, sampling* pe perioada manifestării, dar nu mai mult de 45 de zile
- **cu caracter social sau de interes public:**
  - *evenimente social– sportive*
  - *campanii de informare – distribuirea de flyere, pliante*
  - *campanii medicale – consultații medicale gratuite*
- **cu caracter cultural:**
  - *festivaluri*
  - *concerte*
  - *târguri culturale*
- **de agrement:**
  - *parcuri de distracții (bâlciuri), mașinuțe, topogane gonflabile și altele asemenea*
  - *focuri de artificii aniversare*
  - *circuri*
  - *târguri si expoziții de animale de companie, de păsări, menajerii*
  - *concursuri canine și similare*

Art. 24 (1)Fiecare din tipurile de activități prevăzute la art. 26 se vor încadra corespunzator secțiunilor cuprinse de la III.2.1 la III.2.3, al prezentului regulament.

(2)Se aplică cumulativ regulile generale de amplasare prevăzute de art. 9 și art. 10 al regulamentului.

III.2.5 - REGULI DE AMPLASARE PENTRU SPAȚII COMERCIALE CU CARACTER PROVIZORIU CU SUPRAFAȚA DE 6 MP RESPECTIV 12 MP

Art. 25 (1)**Construcțiile cu caracter provizoriu având destinație comercială** se realizează în conformitate cu prevederile Legii 50/1991 privind executarea lucrărilor de construcții, cu modificările și completările ulterioare, în baza unei **Autorizații de Construire,** cu exceptia spatiilor comerciale care se incadreaza in prevederile Art. 11, alin 7 din Legea 50/1991 modificata si completata.

(2)Suprafața construită a acestora va fi de 6 mp respectiv 12 mp și **se interzice extinderea** acestora ulterioară, atât în plan cât și pe înălțime. **Pot fi amplasate, dacă se pot asigura condiții de siguranță și fără depășirea în plan a limitelor constructive, panouri fotovoltaice, pentru alimentarea chioșcului cu energie electrică, cu respectarea prevederilor legale.**

(3)Pentru o imagine unitară, spatiul comercial cu caracter provizoriu se va realiza obligatoriu cu respectarea fațadelor descrise în proiectele tehnice aflate in **Anexa nr. 2,** la prezentul Regulament, in caz contrar se va rezilia forma contractuala.

(4) Toate modificările efectuate asupra spațiilor cu caracter provizoriu, inclusiv cele menționate la alin. 3, se vor realiza, obligatoriu, doar în baza unei autorizații de construire.

Art. 26 Pentru spațiile comerciale cu caracter provizoriu, care se amplasează pe terenurile aparținând domeniului public sau privat al municipiului Ploiești, se va obtine **avizul** Comisiei pentru Organizare si Dezvoltare Urbanistica, Realizarea Lucrarilor Publice, Circulatie Rutiera, Conservarea Monumentelor Istorice si de Arhitectura, emis in baza unui punct de vedere intocmit de Direcția Generală de Dezvoltare Urbană, Directia de Gestiune Patrimoniu si dupa caz de S.C. Servicii de Gospodarie Urbana S.R.L, si cu respectarea condițiilor impuse prin art. 9 și art. 10 din prezentul regulament.

Art. 27 Este interzisă amplasarea spațiilor comerciale provizorii în zone incompatibile din punct de vedere funcțional sau în apropierea acestora (la o distanță mai mică decât cele reglementate prin art. 9 si art. 10 la prezentul regulament).

Art. 28 (1)Se interzice amplasarea limitrof spațiilor comerciale cu caracter provizoriu situate pe terenurile ce aparțin domeniului public sau privat al municipiului Ploiești:

- *a mobilierului urban sau a standurilor de expunere a mărfii autonome/independente de chioșcul stradal,*
- *a automatelor de vânzare,*
- *a instalațiilor frigorifice,*
- *a vitrinelor de prezentare a produselor și altele asimilate.*

(2)Se permite utilizarea automatelor, instalațiilor sau vitrinelor *doar dacă acestea sunt montate în interior* potrivit Anexei nr. 4 (cu respectarea RAL 5001, RAL 5009, RAL 5024, RAL 9018, RAL 9003 conform prevederilor cuprinse în Anexa 2) și se încadrează în suprafața maximă de 6 mp, respectiv 12 mp.

(3)Nu se permite adosarea dotărilor menționate mai sus sau realizarea unor lucrări de montaj improvizate.

(4) Amplasarea Automatelor de vânzare independente se va face cu avizarea Comisiilor de specialitate ale Consiliului Local (nr.2 și nr.4) și de către Comisia de Circulație. Acestea se vor poziționa la o distanță de minim 10 m de chioșcurile existente.

CAP. IV – OBLIGAȚII ALE AGENȚILOR ECONOMICI

Art. 29 (1)Agenții economici care desfăsoară activități de comerț stradal au următoarele obligații :

- *să desfașoare activități de comerț stradal în mod civilizat, cu respectarea normelor legale privind igiena și sănătatea publică, protecția consumatorilor, provenienta și calitatea mărfurilor, protecția muncii,* **protecție împotriva incendiilor;**
- *să afișeze datele de identificare (denumire și sediul social) și acordul/avizul de funcționare stradal,*
- *să respecte obligatiile asumate prin forma contractuala, incheiata in scopul desfasurarii activitatii de comert stradal,*
- *să nu aducă prejudicii zonelor verzi și mediului înconjurator,*
- *să respecte orarul de funcționare aprobat de Primăria Municipiului Ploiești la locul de desfășurare a activității de comerț stradal;*

(2) Este obligatorie amplasarea recipientelor speciale pentru deșeuri la locul desfășurării activitătii comerciale. Este interzisă depozitarea mărfurilor și a ambalajelor în zona publică ocupată sau în perimetrul ei.

(3) Pentru agenții economici care desfășoară activitatea comercială în tonete, tarabe, chioșcuri stradale, standuri etc., este obligatoriu să păstreze aspectul îngrijit al acestora, intervenind cu reparațiile, recondiționările, lucrările care se impun ori de căte ori este cazul.

(4) Orice activitate comercială care se desfășoară pe artere sau în zone pietonale se autorizează cu condiția de a nu perturba circulația pietonilor.

(5) Comercianții care desfăsoară activități comerciale în zone publice sunt obligați să întrerupă, să suspende sau să restrângă activitatea în cazul efectuării unor lucrări de utilitate publică sau în cazul în care funcționarea pe acel amplasament este de natură a cauza prejudicii proprietarilor imobilelor învecinate.

În cazul în care se constată amplasarea pe domeniul public sau privat de mobilier stradal neautorizat, acesta va fi ridicat deîndată și necondiționat, prin măsuri administrative.

(6) Se interzice cedarea totala sau partiala a folosintei proprii asupra constructiei prin orice act juridic incluzand, dar fara a se limita la contract de subinchiriere, de colaborare, de asociere indiferent de natura ei, contract de comodat;

(7) Se interzice schimbarea domeniului de activitate aprobat;

(8) Persoanele juridice /fizice vor participa la licitatie in nume propriu.

CAP. V – PROCEDURA DE AMPLASAREA STRUCTURILOR DE COMERȚ STRADAL

Art. 30 (1)Amplasarea structurilor de vânzare care fac parte din categoria comerțului stradal, așa cum este prevăzut în prezentul regulament, pe terenurile aparținând domeniului public sau privat al municipiului Ploiești, se face în baza unui **aviz** sau în baza unei **autorizații de construire** emise în conformitate cu prevederile Legii 50/1991- cu modificările și completările ulterioare.

(2) **Avizul** se va elibera pentru *categoriile de comerț stradal* prevăzute în capitolul III – secțiunea 2.1, 2.2, 2.3 si 2.4.

(3) **Autorizația de construire** se va emite pentru executarea lucrărilor de construire privind amplasarea *construcțiilor cu caracter provizoriu având funcțiune comercială, specificate la capitolul III – sectiunea 2.5.* **Cu excepția spațiilor comerciale care se încadrează în prevederile art.11, alin (7), pct.a, din Legea 50/1991, republicată, cu completările ulterioare, cu respectarea prevederilor prezentului regulament.**

Art. 31 (1)***Solicitarea și obținerea avizului de amplasament*** *se va realiza* ***anterior oricărei solicitări*** *către autoritatea publică în vederea exercitării unei forme de comerț stradal, așa cum este reglementat prin prezentul document*

(2) În cazul în care, după obținerea avizului de amplasare, solicitarea nu se finalizează cu ocuparea efectivă a amplasamentului – *din motive neimputabile autoritatii locale* – Direcția de Patrimoniu va notifica Direcția Generală de Dezvoltare Urbană asupra faptului că amplasamentul este vacant.

(3) În caz contrar, amplasamentul va fi considerat ocupat în evaluarea solicitărilor ulterioare și care au incidență asupra zonei în cauză.

Art. 32 Pentru analizarea documentatiilor si emiterea avizului de amplasare se percepe o taxa in valoare de 56 lei, indexata ulterior conform H.C.L privind taxele si impozitele locale. Municipiul Ploiesti este scutit de la plata acestei taxe.

Art. 33 (1)Conținutul dosarului pentru solicitarea emiterii avizului de amplasare este următorul:

1. **cerere** – semnată și parafată de reprezentantul legal al agentului economic, în care să se precizeze activitatea ce urmează a fi desfășurată în amplasament corespunzător prevederilor prezentului Regulament și codul CAEN la care este prevăzută aceasta,
2. **copie dupa chitanța** cu care s-a achitat taxa de aviz de amplasare,
3. **certificatul de înregistrare la R.C.**– copie,
4. **plan de situație**[1] – realizat pe suport topografic actualizat pus la dispoziție de DGDU prin Serviciul de Cadastru, scara 1:1000 – 1:2000, și care să conțină analiza amplasamentului/amplasamentelor solicitate prin trasarea tuturor restricțiilor și interdicțiilor de amplasare așa cum sunt acestea stabilite prin prezentul regulament, și delimitarea zonelor permise – un exemplar, în original, ștampilat și parafat de catre beneficiar,
5. **extras din statut** – din care să reiasa că are ca obiect principal sau secundar de activitate comercializarea serviciilor sau produselor conform cu profilul propus – copie,
6. **simulare 3D -** conform planului de situatie si memoriu tehnic justificativ, cu excepția evenimentelor anuale organizate de Primăria municipiului Ploiești, conform art. 7,
7. **certificat fiscal** privind achitarea obligatiilor la bugetul local;
8. **propunerea traseului de deplasare și a amplasamentelor de staționare** pentru structurile de vânzare specificate la secțiunea III.2.3, și care va avea punctul de vedere al Comisiei de Circulație – un exemplar, în original, ștampilat și parafat de catre beneficiar.

(2) Dosarul se va înregistra într-un singur exemplar original, la Registratura Primariei municipiului Ploiesti, Piata Eroilor nr. 1A.

(3) Directia de Gestiune Patrimoniu va completa documentatia cu un punct de vedere care sa includa si regimul juridic al terenului si cu avizul Comisiei de specialitate a Consiliului Local al Municipiului Ploiesti – Valorificarea Patrimoniului, Servicii catre Populatie, Comert, Turism, Agricultura si Promovare Operatiuni Comerciale.

(4) Ulterior, in cazul in care Comisia de Specialitate nr. 2 a emis aviz favorabil, dosarul va fi transmis – in copie – catre Directia Generala de Dezvoltare Urbana care, va analiza documentatia, va emite un punct de vedere, si o va supune spre avizare Comisiei de specialitate nr. 4 a Consiliului Localal municipiului Ploiesti, ulterior, Directia Generala de Dezvoltare Urbana va comunica Directiei Gestiune Patrimoniu sau titualrului dreptului de administrare a terenului si spre stiinta petentilor (cu exceptia punctelor de vedere generale existente in cazul Sarbatorilor Martisorului, Valentine,s day) daca cererea a fost avizata favorabil sau nefavorabil de catre Comisia de specialitate nr. 4.

(5)Solicitantul poate participa, la cerere, prin reprezentanții legali, la ședințele de avizare ale comisiilor de specialitate, dar nu și la deliberările comisiilor.

Art. 34 **Avizul de amplasare** are forma și conținutul stabilit, conform anexei nr. 3.

Art. 35 În cazul **târgurilor săptămânale** sau a **evenimentelor ocazionale**, așa cum sunt reglementate de prezentul regulament, responsabilitatea întocmirii dosarului, după caz, va fi a **organizatorului** târgului sau evenimentului.
Solicitarea în acest caz a avizului de amplasare se va face comasat pentru toate amplasamentele și pentru toate structurile de vânzare componente și se va emite **un singur aviz de amplasare**.

Art. 36 Pentru emiterea **autorizației de construire** în vederea executării lucrărilor de execuție a construcțiilor cu caracter provizoriu, având funcțiune comercială, pe terenurile aparținând domeniului public și privat al municipiului Ploiești, la **faza de înregistrare a solicitării emiterii Certificatului de Urbanism**, dosarul cadru va fi completat cu **plan de situație**[2] **întocmit de un proiectant autorizat, cu drept de semnatura O.A.R. sau R.U.R.** – realizat pe suport topografic actualizat pus la dispoziție de D.G.D.U. prin Serviciul de Cadastru, scara 1:1000 – 1:2000 și care să conțină analiza amplasamentului/amplasamentelor solicitate prin trasarea tuturor restricțiilor și interdicțiilor de amplasare așa cum sunt acestea stabilite prin prezentul regulament și delimitarea zonelor permise – 2 exemplare, în original, ștampilate și parafate.

CAP. VI – CONTRAVENȚII ȘI SANCȚIUNI

Art. 37 Constituie contravenții și se sanctionează cu **amenda de la 500 la 1500** lei pentru persoane fizice si cu amenda de la **2000 la 2500** lei pentru persoane juridice nerespectarea dispozițiilor prevăzute la art. 29, art. 30, art. 31 - alineatul (1) și art. 42.

Art. 38 Constatarea contravențiilor și aplicarea sancțiunilor se face de către Primarul municipiului Ploiești si împuterniciții acestuia si de catre Politia Locala a municipiului Ploiesti.

Art. 39 Contravenientul poate achita în termen de cel mult 15 zile de la data comunicării procesului verbal, jumătate din minimul amenzii stabilite, conform prevederilor Ordonanței nr. 2/2001 privind regimul juridic al contravențiilor.

Art. 40 (1)**Încălcarea repetată** (*cel putin doua încălcări ale dispozițiilor prezentului regulament, diferite sau similare, într-o perioada de trei luni*) atrage după sine **revocarea avizului de amplasare** și a **formei de ocupare** a domeniului public sau privat al municipiului Ploiești și **pierderea dreptului de a obține un nou aviz sau contract**.
(2) Odata cu aplicarea celei de a doua sanctiuni, in conditiile art. 40 alin (1) se va dispune și revocarea avizului de amplasare prin dispozitia primarului.

Art. 41 În cazul spațiilor realizate în baza unei **autorizații de construire**, odată cu aplicarea amenzilor corespunzătoare prevederilor Legii 50/1991 se va dispune și **eliberarea pe cale administrativă a terenului și rezilierea contractului de închiriere**

2

CAP. VII – DISPOZIȚII FINALE

Art. 42 În caz de avarii sau în situația în care terenurile aparținând domeniului public sau privat al municipiului Ploiești pe care sunt amplasate structuri de vânzare de comerț stradal, care fac obiectul dispozițiilor prezentului regulament, urmează sa fie afectate de amenajari și obiective de utilitate publică, de lucrari de modernizare și/sau reparații ale infrastructurii edilitare și de transport, agenții economici deținători ai structurilor în cauză le vor dezafecta:

- imediat și necondiționat, în caz de avarii pe durata remedierii acestora;

- la termenul de notificare, pentru durata afectării precizată, în cazul în care structurile de vânzare de comerț stradal urmează să fie afectate de lucrări de modernizare și/sau reparații ale infrastructurii edilitare și de transport;

- la termenul din notificare, care va fi de cel puțin 5 zile lucrătoare, în cazul unor obiective de utilitate publică;

(2) În caz contrar, dezafectarea se va realiza pe cale administrativă și pe cheltuiala agentului economic.

Art. 43 Sumele încasate ca urmare a aplicării taxelor și amenzilor menționate în prezentul regulament se constituie venit la bugetul municipiului Ploiești.

Art. 44 Dispozițiile prezentului regulament se completează corespunzator cu dispozițiile legale în vigoare privind siguranța în exploatare și disciplina în construcții, desfășurarea activităților de alimentație publică, provenienta și calitatea mărfurilor comercializate și protecția consumatorilor, igiena și sănătatea publică, respectarea ordinii și liniștii publice și protecția mediului, precum și cele privind regimul juridic al contravențiilor.

Art. 45 **De la data intrării în vigoare a prezentului Regulament toate chioșchiurile și tonetele existente pe domeniul public și privat, care nu dețin o formă contractuală de folosire a terenului, vor fi ridicate de către proprietarii acestora in termen de 10 de zile de la intrarea în vigoare a prezentului Regulament, în caz contrar, vor fi demolate pe cale administrativă, fara notificare prealabila.**

Art. 46 **În cazul prelungirii contractelor de închiriere teren și/sau convențiilor de folosire temporară a terenului pe care sunt amplasate structurile de comerț reglementate de prezentul regulament, pentru desfășurarea activităților de comerț stradal, aflate în derulare la data de 28.02.2022, se vor aplica prevederile prezentului Regulament și regulile de drept comun. Agentii economici sunt obligati sa se conformeze prevederilor prezentului regulament, până la data de 1 decembrie 2022, in caz contrar se va proceda la rezilierea formei contractuale.**

Art. 47 La data intrării în vigoare a prezentei hotărâri, se abrogă cap. VI – Administrarea Domeniul Public, art. 6.1, pct. 1, 3, 4 din Hotărârea Consiliului Local nr. 228/2006 pentru aprobarea Regulamentului privind stabilirea unor măsuri pentru gospodărirea localității, precum și constatarea faptelor ce constituie contravenții, urmând ca H.C.L. nr. 228/2006 a fi republicată cu modificările corespunzătoare.

Art. 48 Anexele nr. 1, 2, 3, 4 ale "Regulamentului privind amplasarea si functionarea spatiilor comerciale cu caracter provizoriu pe terenurile ce apartin domeniului public și privat al municipiului Ploiești", aprobat prin hotărârea Consiliului Local al Municipiului Ploiesti nr. 80/25 februarie 2016, se abroga.

Art. 49 Se abroga Cap III 2.1, 2.6, alin 2 de la Art. 5, Art. 12 (este de la cap 2.1), Art 21, Art. 27, alin 2 de la Art. 45, Art. 48, Art. 49, Art. 52, Art. 59 si Art. 69 din "Regulamentul privind amplasarea si functionarea spatiilor comerciale cu caracter provizoriu pe terenurile ce apartin domeniului public și privat al municipiului Ploiești", aprobat prin hotărârea Consiliului Local al Municipiului Ploiesti nr. 80/25 februarie 2016, iar restul capitolelor, articolelor si alineatelor au fost renumerotate si dupa caz modificate/completate.

ANEXĂ NR. 2

S.C. ARCH-STYLE STUDIO S.R.L. C.U.I. 41034663 J29/1650/2019
tel. 0769 249 559 e-mail: andreeam_ro@yahoo.com

Denumirea lucrării :

AMENAJARE CHIOSCURI & SPATII COMERCIALE

Beneficiar : PRIMARIA MUNICIPIULUI PLOIESTI
Piata Eroilor nr.1A, cod postal 100316, Tel 0244516699 - centrala

Faza : PTh-DE

Proiectant de specialitate : S.C. ARCH-STYLE STUDIO S.R.L.

Arhitectura: arh. MARINESCU ANDREEA

AUTORITATE CONTRACTANTA: **PRIMARIA MUNICIPIULUI PLOIESTI;** (Piata Eroilor nr.1A, cod postal 100316, Tel 0244516699 – centrala)

OBIECTIVUL: **AMENAJARE CHIOSCURI & SPATII COMERCIALE**

GRAFICUL GENERAL

de realizare a investitiei private

Nr. Crt.	Categorii lucrari	Saptamana 1 ÷ 2	Saptamana 3÷ 4	Saptamana 5 ÷ 6	Saptamana 7 ÷ 8	Saptamana 9 ÷ 10
1	Predare amplasament					
2	Realizare instalatii subterane					
3	Realizarea structurii de rezistenta					
4	Realizarea inchiderilor (elemente vertical si orizontale) pereti si tavane					
5	Realizarea sarpantei si invelitorii					
6	Ralizarea lucrarilor de instalatii interioare					
7	Realizarea lucrarilor de finisaje interioare si exterioare					
8	Receptie lucrare					

Ofertantul va stabilii pe baza modelului de mai sus un grafic propriu de executie, in functie de capacitatile sale si de bugetul beneficiarului.

Graficul de executie se va detalia fizic si valoric, cu obligativitatea incadrarii in termenul de ~2 luni calendaristice.

PROIECTANT GENERAL

Arh. MARINESCU ANDREEA

Andreea Cori MARINESCU Arhitect cu drept

BENEFICIAR

S.C. ARCH-STYLE STUDIO S.R.L. C.U.I. 41034663 J29/1650/2019
tel. 0769 249 559 e-mail: andreeam_ro@yahoo.com

PROIECT: AMENAJARE CHIOSCURI & SPATII COMERCIALE

BENEFICIAR: PRIMARIA MUNICIPIULUI PLOIESTI

PROIECTANT SPECIALITATE: S.C. ARCH-STYLE STUDIO S.R.L.
Arhitectura: arh. MARINESCU ANDREEA

BORDEROU PIESE SCRISE SI PIESE DESENATE ARHITECTURA

PIESE SCRISE

- Borderou piese scrise si desenate
- Foaie de capat
- Grafic de construire
- Deviz general
- Memoriu tehnic- arhitectura

PIESE DESENATE

1.	PLAN, FATADE, SECTIUNE, TIP 1 (2X3m), VARIANTA 1, SCARA 1:50	A 01
2.	STUDIU VOLUMETRIC- RAL 5010, TIP 1 (2X3m), VARIANTA 1	A 01.2
3.	TABLOU DE TAMPLARIE - FERESTRE SI USI, MODUL 2X3m, VARIANTA 1, SCARA 1:50	A 01.3
4.	PLAN, FATADE, SECTIUNE, MODUL 2X3m, VARIANTA 2, SCARA 1:50	A 02
5.	STUDIU VOLUMETRIC- ALBASTRU PETROL, MODUL 2X3m, VARIANTA 2	A 02.2
6.	TABLOU DE TAMPLARIE - USI, MODUL 2X3m, VARIANTA 2, SCARA 1:50	A 02.3
7.	TABLOU DE TAMPLARIE - FERESTRE, MODUL 2X3m, VARIANTA 2, SCARA 1:50	A 02.4
8.	DETALII SEMNALISTICA LUMINOASA, MODUL 2X3m, VARIANTA 1 SI 2, SCARA 1:50	A 2.5
9.	PLAN, FATADE, SECTIUNE, MODUL 3X4m, VARIANTA 1, SCARA 1:50	A 03
10.	STUDIU VOLUMETRIC- ALBASTRU PETROL, MODUL 3X4m, VARIANTA 1	A 03.2
11.	TABLOU DE TAMPLARIE - USI, MODUL 3X4m, VARIANTA 1, SCARA 1:50	A 03.3
12.	TABLOU DE TAMPLARIE - FERESTRE, MODUL 3X4m, VARIANTA 1, SCARA 1:50	A 03.4
13.	PLAN, FATADE, SECTIUNE, MODUL 3X4m, VARIANTA 2, SCARA 1:50	A 04
14.	STUDIU VOLUMETRIC- ALBASTRU PETROL, MODUL 3X4m, VARIANTA 2	A 04.2
15.	TABLOU DE TAMPLARIE - USI, MODUL 3X4m, VARIANTA 2, SCARA 1:50	A 04.3
16.	TABLOU DE TAMPLARIE - FERESTRE, MODUL 3X4m, VARIANTA 2, SCARA 1:50	A 04.4
17.	DETALII SEMNALISTICA LUMINOASA, MODUL 3X4m, VARIANTA 1 SI 2, SCARA 1:50	A 04.5
18.	DETALIU PRINDERE TAMPLARIE CHIOSC TIP 3X2m, VARIANTA 1 si 2, CHIOSC TIP 3X4m, VARIANTA 1 si 2, SCARA 1:5	A 05
19.	DETALIU PRINDERE PANOURI DECORATIVE CHIOSC TIP 3X2m, VARIANTA 1 si 2, CHIOSC TIP 3X4m, VARIANTA 1 si 2, SCARA 1:10	A 06

MEMORIU GENERAL – ARHITECTURA

Cap. I – DATE GENERALE

DENUMIRE: PT,DE - AMENAJARE CHIOSCURI & SPATII COMERCIALE

FAZA: DOCUMENTATIE PT, DE

BENEFICIAR: PRIMARIA MUNICIPIULUI PLOIESTI

Cap. II – DATE SPECIFICE OBIECTIVULUI

Terenul pe care se propune amplasarea chioscurilor va fii stabilit ulterior de catre autoritatile competente ale Municipiului Ploiesti si apartine domeniului public al municipiului.

Conform HCL 302/23.09.2009 - ,, se pot amplasa constructii cu caracter provizoriu, echipamente si diverse tipuri de mobilier in vederea desfasurarii de activitati de tip comercial,pe terenuri din patrimoniul municipiului Ploiesti".

Terenul are categoria de folosinta curti-constructii.

Descrierea proiectului

- Se propune: - amenajarea de chioscuri pentru urmatoarele de organizare a comertului stradal in Municipiul Ploiesti:

Comert de intampinare, cu caracter sezonier:

- terase sezoniere
- standuri de expunere

- Comert ambulant, care se desfasoara ocazional, sezonier sau permanent
  - pe tarabe sau tonete
  - cu autospeciale - rulote, masini comerciale sau remorci
- Comertul in constructii de mici dimensiuni, situate pe terenurile apartinand domeniului public sau privat si care se amplaseaza conform:
  - avizului de amplasare - in cazul chioscurilor stradale destinate difuzarii si comercializarii presei, cartilor si florilor, care sunt amplasate direct pe sol,fara fundatii sau platforme care pot avea doar bransament electric;
  - autorizatie de construire - in cazul constructiilor provizorii.

Chioscurile vor fii de doua tipuri si vor fii construite pe platforme betonate existente si vor avea suprafata construita de 6.00 mp (Chiosc tip 1) respectiv 12.00 mp (Chiosc tip 2).

- Regim de înălţime parter
- Se propune varianta cu suprastructura din profil metalic, acoperis tabla, tamplarie PVC,

/aluminiu, culoare alb (RAL 9003, RAL 9016, sau RAL 9010) .

- **Chioscul de tip 1 - 2.00 x 3,00 = 6.00 mp** se propun doua variante de realizare/inchideri:

- varianta 1: are pe latura de 3.00m (fatada principala), tamplarie PVC in 6 canate, 2,70m(L) x 1,60 m(H), cu ochi mobil pe mijloc pentru servirea clientilor, la cota +1.00 tejghea pentru servire, iar la cota +0.50 tejghea pentru rezemarea ocazionala a bagajului clientului; pe latura (mica) de 2.00 m (fatada stanga) va avea o usa pentru personal 0,90m(L) x 2,10 m(H) .

- varianta 2: are pe latura de 3.00m (fatada principala), tamplarie PVC in 6 canate, 2,70m(L) x 1,60 m(H), cu ochi mobil pe mijloc pentru servirea clientilor, la cota +1.00 tejghea pentru servire, iar la cota +0.50 tejghea pentru rezemarea ocazionala a bagajului clientului; pe latura (mica) de 2.00 m (fatada stanga) va avea o fereastra fixa 0,90m(L) x 2,10 m(H), pe latura (mica) de 2.00 m (fatada dreapta) va avea o usa pentru personal 0,90m(L) x 2,10 m(H) iar pe cealalta latura mare (fatada posterioara) va avea prevazuta o fereastra in 3 canate cu dimensiunea 2,70m(L) x 2,10 m(H).

- **Chioscul de tip 2 - 3.00 x 4,00 = 12.00 mp** se propun doua variante de realizare/inchideri:

- varianta 1: are pe latura de 4.00m (fatada principala), tamplarie PVC alcatuita din usa dubla de acces 1,70m(L) x 2,10 m(H) iar de o parte si de cealalta ferestre 0,90m(L) x 2,10 m(H); pe latura mica de 3.00 m (fatada stanga) va avea o usa batanta 0,90m(L) x 2,10 m(H) si doua ferestre (vitrine) de-o parte si de cealalta a usii 0,90m(L) x 2,10 m(H), pe cealalta latura mare (fatada posterioara) va fi perete plin , deasemeni latura mica (fatada dreapta) este alcatuita din perete plin.

- varianta 2: are pe latura de 4.00m (fatada principala), tamplarie PVC alcatuita din usa dubla de acces 1,70m(L) x 2,10 m(H) iar de o parte si de cealalta ferestre 0,90m(L) x 2,10 m(H); pe latura mica de 3.00 m (fatada stanga) va avea o usa batanta 0,90m(L) x 2,10 m(H) si doua ferestre (vitrine) de-o parte si de cealalta a usii 0,90m(L) x 2,10 m(H), pe cealalta latura mare (fatada posterioara) va fi perete plin iar latura mica (fatada dreapta) va avea prevazuta o fereastra in 3 canate cu dimensiunea 2,70m(L) x 2,10 m(H).

- **Toate cele 4 variante de chioscuri vor avea montate logouri/reclame luminoase pe cel putin una din cele 4 laturi ale chioscului, prioritate va avea latura lunga (3.00m pentru chioscul tip 1 respectiv 4.00m pentru chioscul tip 2)**

- **Caracteristici tehnice:**

- Particutaritatile acestor chioscuri sunt ca elementele structurale sunt realizate din profile metalice standardizate, iar aspectul exterior poate fi personalizat folosind placari de tip Bond. **Se accepta si tamplarie din Aluminiu, cu respectarea culorilor indicate in aceasta anexa**

- Instalatiile interioare (curent, apa, aer conditionat, etc) si racordarile la utilitati se vor efectua conform cerintelor si normativelor in vigoare.

- Acest model clasic de chiosc multifunctional, inspirat din arhitectura marilor orase europene aduce un plus de valoare aleilor, piatetelor, centrelor istorice, in incintele hotelurilor, restaurantelor, pensiunilor, in zonele de prornenada, precum si in curtile rezidentiale.

- Pardoseala si planseul sunt confectionate din structura metalica usoara (profile din otel galvanizat). placate cu gips carton/osb la interior, dupa caz, avand la interior vata minerala pentru izolatie sau pereti din panouri sandwich mascate la exterior cu panouri din aluminiu, tabla vopsita in camp electrostatic sau compozit, colorate/vopsite conform planselor anexate formand astfel un degradeu de jos in sus din RAL 9003, RAL 9018, RAL 5009, RAL 5010, iar Aticul (invelitoarea) mascata la exterior deasemeni cu materiale colorate/vopsite in nuanta

RAL 5010. La pardoseala se va utiliza cover PVC rezistent la trafic intens si lavabil sau gresie antiderapanta pentru trafic intens, sau alte materiale cu specific comercial si rezistente la tipul de activitate realizat.

- Acoperisul/aticul si partile componente acestuia vor fii din din tabla 0.5 vopsita in camp electrostati RAL 5010, iar invelitoarea va putea fii realizata din panouri sandwich, sau tabla trapezoidala TR38mm .

- Elementele de decor (stalpi si ornamente) sunt realizate din placari metalice/compozit Finisare : nuante albastru petrol (degradeuri realizate cu RAL 5010, RAL 5009, RAL 9018 si RAL 9003 formand astfel un degradeu de sus in jos).

- Inchiderile peretilor plini ale chioscutui sunt realizate din panouri termoizolante de 10 cm vopsite cu nuante albastru petrol (degradeuri realizate cu RAL 5010, RAL 5009, RAL 9018 si RAL 9003).

- Pe cele patru laturi ale aticului se vor putea monta **logouri luminoase**, conform planului anexat. Se propune montarea de logouri luminoase pe cel putin una din cele patru laturi.

- Dimensiunile maximale ale logoului va fii de :
- pentru Chioscul tip 1 (2x3m):
- 185cm(L) x 35cm(H)- pentru latura de 2m
- 285cm(L) x 35cm(H)- pentru latura de 3m
- pentru Chioscul tip 2 (3x4m):
- 285cm(L) x 35cm(H)- pentru latura de 2m
- 385cm(L) x 35cm(H)- pentru latura de 3m
- Se propun montarea de litere volumetrice cu carcasa din inox, fronton din plexiglass, grosime 10mm culoare alb laptos, cablul de alimentare siliconat litat.
- Inălţime la streasina + 2.10 m.
- Inălţime maximă a construcţiei + 2.50 m.

Cap. III - DATE SPECIFICE ACTIVITATII

FLUXURILE FUNCTIONALE :
- spatiu expunere marfa
- spatiu vanzare marfa

DOTARI:
- rafturi expunere marfa
- dotari specifice activitatii propuse.
- chiuveta (dupa caz)

- Numar angajati : 1 sau 2 persoane

Cap. IV – UTILITATI

ALIMENTAREA CU APA :

Pentru chioscurile mari (Chiosc tip 2) in care se vor desfasura inclusiv activitati de preparare a hranei calde se va avea in vedere amplasarea in vecinatatea retelelor de apa si canalizare

pentru a permite alimentarea directa si deversarea apei menajere uzate.

ALIMENTAREA CU ENERGIE ELECTRICA:
Alimentarea cu energie electrica se va face din sursa locala existenta pe amplasament.

INSTALATII DE INCALZIRE
Incalzirea se va realiza cu radiatoare electrice sau aeroterme electrice.

PROTECTIA AERULUI
Prin activitatea desfasurata (comert) nu va fi generatoare de surse si poluanti pentru aer.

PROTECTIA IMPOTRIVA ZGOMOTULUI SI VIBRATIILOR
Prin activitatea pe care o va desfasura constructia nu va fi generatoare de zgomot fiind asigurata norma Ordinului OMS 981/1994 si protectiei mediului cu privire la respectarea decibelilor(40db).

PROTECTIA SOLULUI SI SUBSOLULUI
Prin activitatea pe care o va desfasura constructia nu va fi generatoare de surse de poluare pentru sol si subsol.

PROTECTIA IMPOTRIVA RADIATIILOR SI SUBSTANTELOR TOXICE.
Prin activitatea ce se propune nu vor exista surse de radiatii si substante toxice.

GOSPODARIREA DESEURILOR
Deseurile menajere se vor colecta in europubele acoperite, care vor fi evacuate, prin grija beneficiarului, periodic la rampa de gunoi special amenajata.
Platforma de depozitare a deseurilor va fi betonata, prevazuta cu pubele inchise si o rigola de scurgere.
Zona de depozitare a deseurilor se va face la o distanta de minim 10 m de ferestrele obiectivelor invecinate.

MODUL DE AMPLASARE SI EXECUTIE
Se vor respecta cu strictete normele NTS si PSI in constructii, in vigoare, precum si dispozitiile Legii nr. 10/1994 privind calitatea in constructii.
De orice modificare a proiectului, fara avizul proiectantului, beneficiarul va fi direct raspunzator.
Constructia se va realiza in conformitate cu planurile de arhitectura, vizat spre neschimbare.
La executie se vor respecta cu strictete Normele Republicate de Protectia Muncii editate de Comitetul de Stat pentru protectia Muncii si aprobate de Ministerul Muncii cu Ordinul nr.64/75 si de Ministerul Sanatatii cu Ordinul nr.60/75 si Regulamentul de protectia si igiena muncii in constructii Ordinul nr.9/N/15.03.93.I

Intocmit,
Arh. MARINESCU ANDREEA CORINA

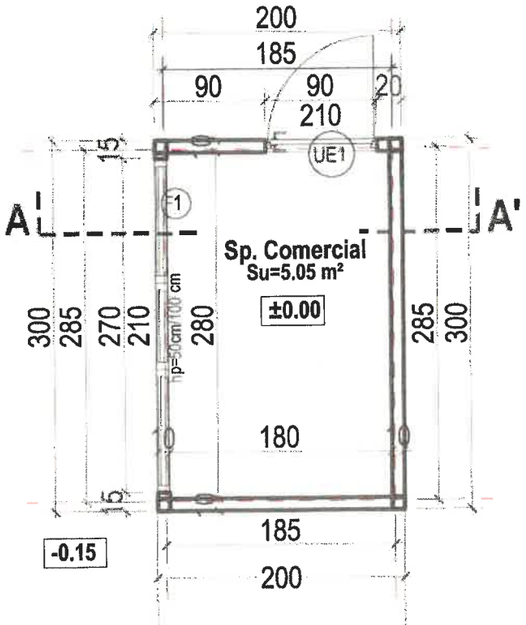

- ARIE CONSTR./DESF. = 6,00 mp
- ARIE UTILA = 5,05 mp

PLAN PARTER
VAR. 1 M3x2.
Scara 1:50

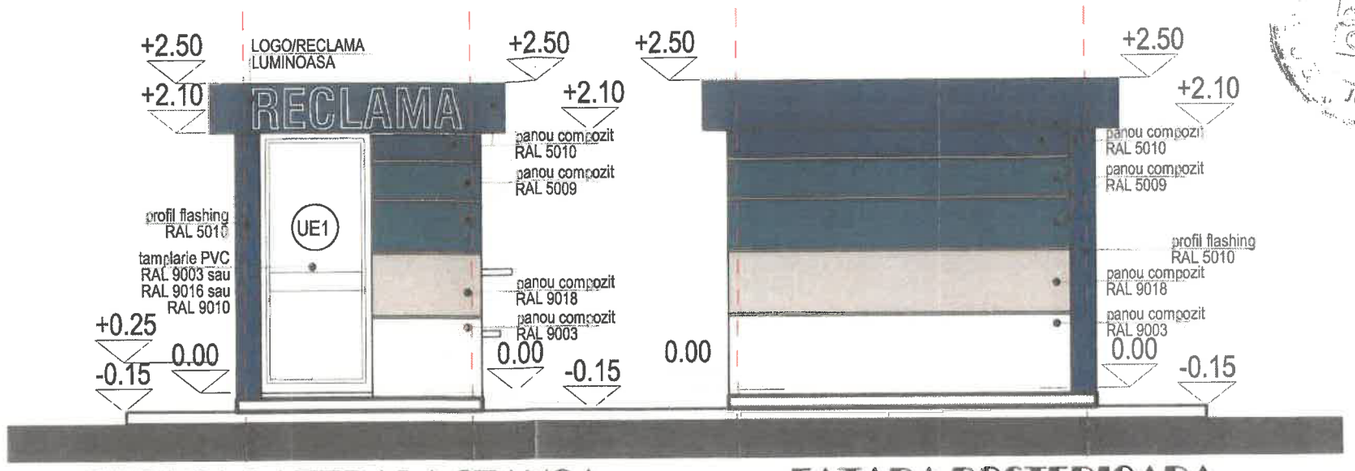

FATADA LATERALA STANGA
VAR. 1 M3x2, Scara 1:100

FATADA POSTERIOARA
VAR. 1 M3x2, Scara 1:100

FATADA PRINCIPALA
VAR. 1 M3x2, Scara 1:100

FATADA LATERALA DREAPTA
VAR. 1 M3x2, Scara 1:100

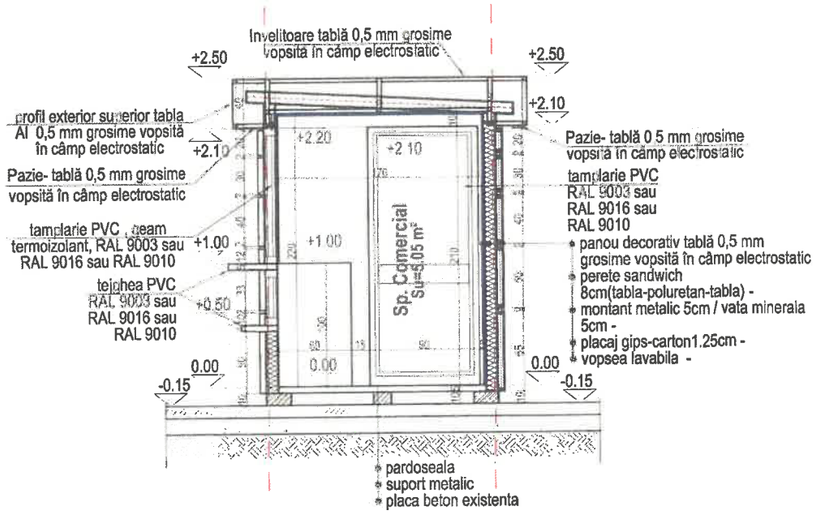

SECTIUNE VAR. 1
M3x2,
Scara 1:50

FINISAJE EXTERIOARE

- panouri sandwich vopsite in culori RAL 5001, RAL 5009, RAL 5024, RAL 9018, RAL 9003
- placari ornamentale/decorative colorate in degradeu din tablă 0,5 mm grosime vopsită în câmp electrostatic cu urmatoarele culori aplicate de jos in sus RAL 9003,RAL 9018, RAL 5024, RAL 5009, RAL 5001.
- tamplarie pvc cu geam tip termopan, culoare RAL 9003 sau RAL 9016 sau RAL 9010
- atic in consola mascat cu tablă 0,5 mm grosime vopsită în câmp electrostatic culoare RAL 5001, prevazut cu reclama luminoasa pe cel putin 1 din 4 laturi.

FINISAJE INTERIOARE:

SPATIU COMERCIAL:

-pardoseli gresie trafic intens sau vopsea epoxidica, etc.
-pereti si tavane vopsitorii lavabile si/sau placari decorative,etc

STRUCTURA

-fara fundatii;
-structura metalica usoara cu stalpi si grinzi metalice
-sarpanta metal;
-invelitoare tabla 0,5 mm grosime,vopsită în câmp electrostatic

ARCH-STYLE CUI 41034663 J29/1650/2019 Ploiesti - Prahova

ORDINUL ARHITECTILOR DIN ROMÂNIA
8148
Andreea Corina MARINESCU
arhitect cu drept de semnătură

ARCH STYLE STUDIO S.C. ARCH-STYLE STUDIO S.R.L. CUI 41034663 J29/1650/2019 TEL: 0769 249 559 andreeam_ro@yahoo.com	DENUMIREA LUCRARII: **AMENAJARE CHIOSCURI/ SPATII COMERCIALE** Amplasament: - BENEFICIAR: **PRIMARIA MUNICIPIULUI PLOIESTI**			DATA NOI. 2021
				PROIECT NR. 25077
				FAZA P.Th. - D.E.
	SEF PROIECT: Arh. Andreea Marinescu PROIECTAT: Arh. Andreea Marinescu DESENAT: Arh. Andreea Marinescu	SCARA 1 : 50	TITLUL PLANSEI : **MODUL 2X3m, VARIANTA 1**	NR.PLANSA **A.01**

DREPTURILE DE AUTOR APARTIN PROIECTANTULUI. DOCUMENTATIA NU POATE FI COPIATA, IREPRODUSA FARA ACORDUL ACESTUIA

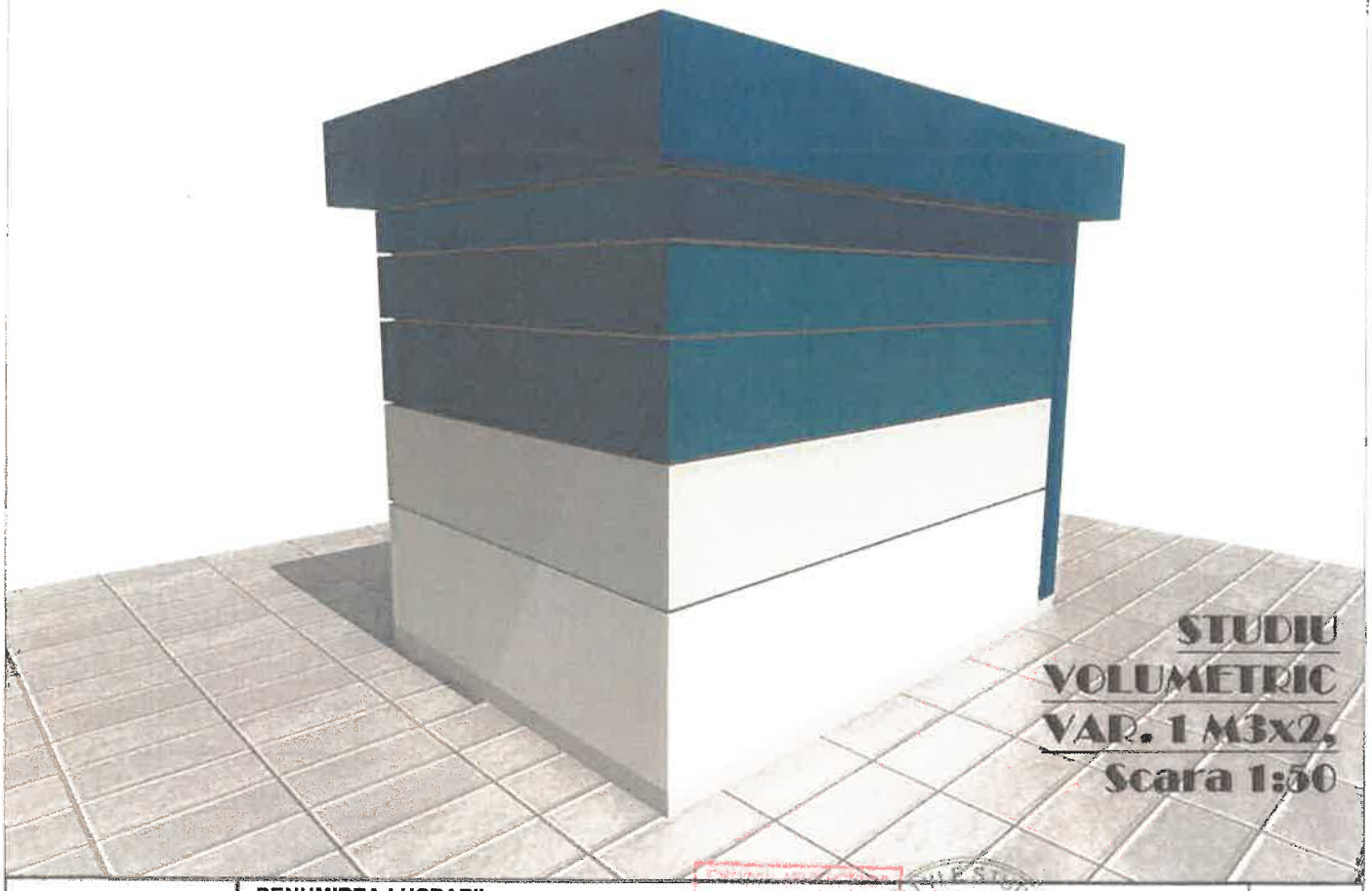

STUDIU VOLUMETRIC
VAR. 1 M3x2,
Scara 1:50

ARCH STYLE STUDIO
S.C. ARCH-STYLE STUDIO S.R.L.
CUI 41034663
J29/1650/2019
TEL: 0769 249 559
andreeam_ro@yahoo.com

DENUMIREA LUCRARII:
AMENAJARE CHIOSCURI/ SPATII COMERCIALE

Amplasament: -

BENEFICIAR:
PRIMARIA MUNICIPIULUI PLOIESTI

DIN ROMÂNIA
Arh. Andreea Corina MARINESCU
Arhitect
drept de semnătură

ARCH STYLE STUDIO S.R.L. Ploiesti - Prahova

SEF PROIECT	Arh. Andreea Marinescu	
PROIECTAT	Arh. Andreea Marinescu	
DESENAT	Arh. Andreea Marinescu	

SCARA 1 : 50

TITLUL PLANSEI : **STUDIU VOLUMETRIC - RAL5010, VAR. 1 M3x2m rev.3**

DATA NOI. 2021

PROIECT NR. 25077

FAZA P.Th. - D.E.

NR.PLANSA **A.01.2**

DREPTURILE DE AUTOR APARTIN PROIECTANTULUI. DOCUMENTATIA NU POATE FI COPIATA, REPRODUSA FARA ACORDUL ACESTUIA

TIP		USI	
NUMAR CURENT		01	
INDICATIV USA		UE1	
SCHEMA		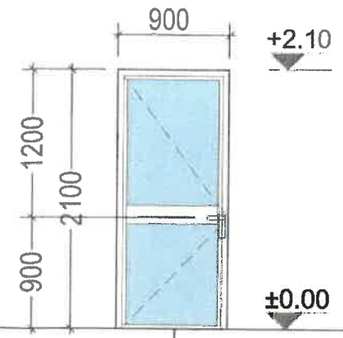	
SUPRAFATA mp/ bucata	PERIMETRU mp/ bucata	1.89mp	6.00ml
GOL TOC/mm	LATIME L/	900	
	INALTIME H/	2100	
Sens de deschidere		1 stanga	
CANTITATE buc	TOTAL	1	
CULOARE		alb-RAL 9003 sau RAL 9016 sau RAL 9010	
OBSERVATII		Usa exterioara intr-un canat din profile PVC cu 5 camere, 70 mm. grosime profil, cu rupere de punte termica, geam Termopan securizat, cu grosime sticla de 6 mm FLOAT+ 14 argon + 4 mm "low emission". Rezistenta termica a ansamblului (profil+geam sticla) minima U=1.1W/m^{2}k. Inclusiv feroneria cu incuietoare, elemente de prindere. Cu deschiderea batanta, conform tablou tamplarie. In pret sunt incluse toate materialaele necesare (auxiliare, feronerie, slide-uri, manere) si manopera aferenta prezentului articol, inclusiv fabricare si montaj.	

TIP		FERESTRE	
NUMAR CURENT		01	
INDICATIV USA		F1	
SCHEMA		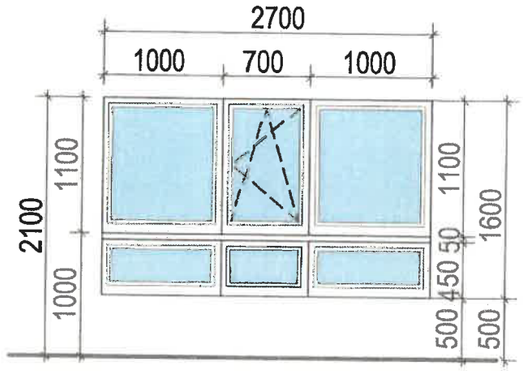 Hp 50cm/100 cm	
SUPRAFATA mp/ bucata	PERIMETRU mp/ bucata	4.32mp	8.60ml
GOL TOC/mm	LATIME L	2700	
	INALTIME H	1600	
CANTITATE buc	TOTAL	1	
CULOARE		alb-RAL 9003 sau RAL 9016 sau RAL 9010	
OBSERVATII		Tamplarie exterioara in 6 canate din profile PVC cu 5 camere, 70 mm. grosime profil, cu rupere de punte termica, geam Termopan, "low emission" , cu grosime sticla de 6 mm FLOAT + 14 argon + 4 mm " low emission" . Rezistenta termica minima a ansamblului (profil + geam sticla) U= 1.1 W/m^{2}K. Ochiurile mobile de fereastra (1 bucata.) au deschidere oscilo-batanta, conform tablou de tamplarie. In pret sunt incluse toate materiale necesare (auxiliare, feronerie, slide-uri, manere, etc) si manopera aferenta prezentului articol, inclusiv fabricare si montaj.	

NOTE :

*- 1. Toate dimensiunile si cotele de nivel sunt in milimetri, in absenta unor dispozitii contrare.

*-2. Inainte de executie se vor verifica dimensiunile golurilor la fata locului; toate lucrarile de tamplarie exterioara si interioara vor fi fabricate dupa relevarea tuturor golurilor finale ferestre, usi si porti si de catre subantreprenori.

*-3. Caracteristicile usilor privind sistemul de inchidere si deschidere sunt informative, ele trebuie definitivate impreuna cu beneficiarul.

Aceasta plansa se va citi OBLIGATORIU impreuna cu planul parter propus

ARCH STYLE STUDIO S.C. ARCH-STYLE STUDIO S.R.L. CUI 41034663 J29/1650/2019 TEL: 0769 249 559 andreeam_ro@yahoo.com	DENUMIREA LUCRARII: AMENAJARE CHIOSCURI SPATII COMERCIALE Amplasament: - BENEFICIAR: PRIMARIA MUNICIPIULUI PLOIESTI			DATA NOI. 2021 PROIECT NR. 25077 FAZA P.Th. - D.E.
	SEF PROIECT	Arh. Andreea Marinescu	SCARA 1 : 50	TITLUL PLANSEI : TABLOU DE TAMPLARIE - CHIOSC TIP 1 2X3m, VARIANTA 1
	PROIECTAT	Arh. Andreea Marinescu		NR.PLANSA A.01.3
	DESENAT	Arh. Andreea Marinescu		

ORDINE PROFESIONALE DIN ROMÂNIA
Andreea Corina MARINESCU
Arhitect cu drept de semnătură

DREPTURILE DE AUTOR APARTIN PROIECTANTULUI. DOCUMENTATIA NU POATE FI COPIATA, REPRODUSA FARA ACORDUL ACESTUIA

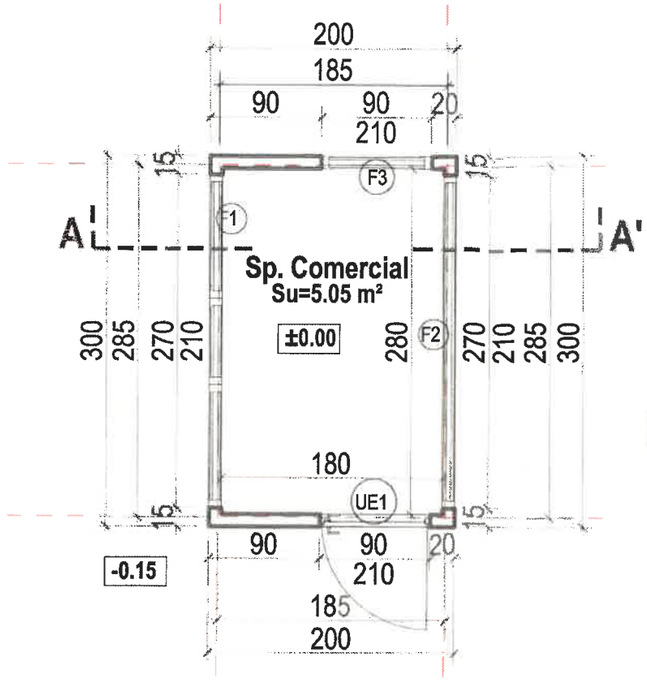

- ARIE CONSTR./DESF. = 6,00 mp
- ARIE UTILA = 5,05 mp

PLAN PARTER VAR. 2 M3x2, Scara 1:50

FATADA LATERALA STANGA VAR. 2 M3x2, Scara 1:100

FATADA POSTERIOARA VAR. 2 M3x2, Scara 1:100

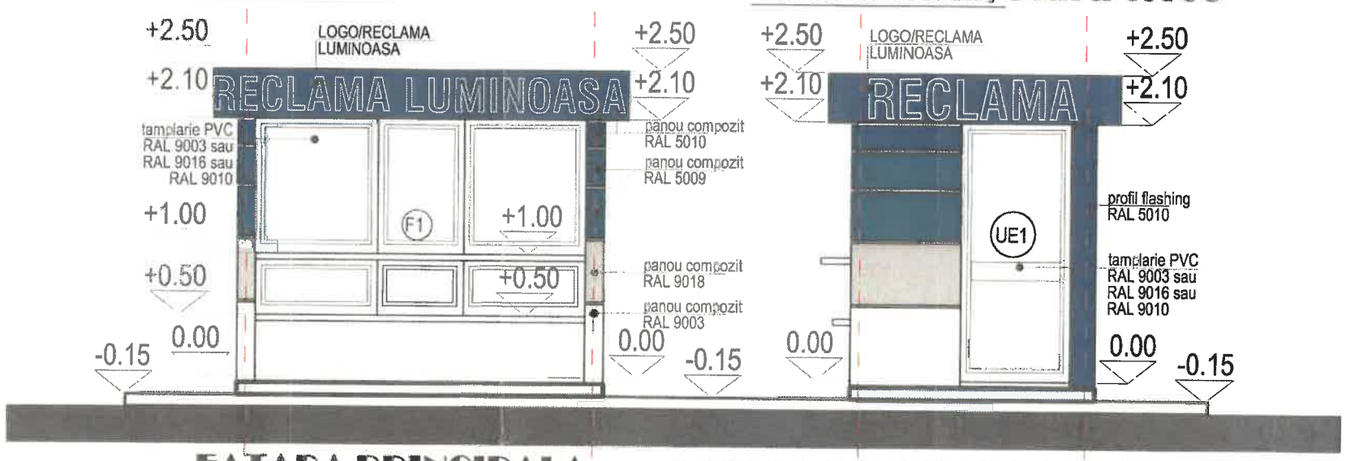

FATADA PRINCIPALA VAR. 2 M3x2, Scara 1:100

FATADA LATERALA DREAPTA VAR. 2 M3x2, Scara 1:100

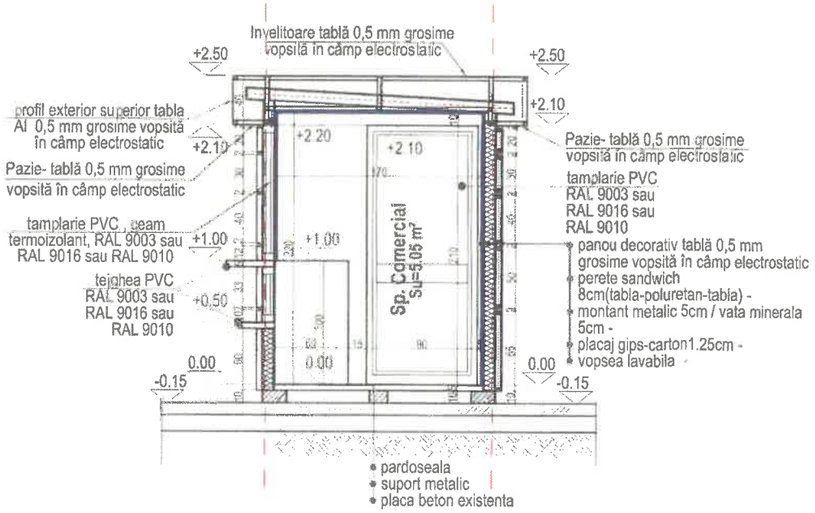

SECTIUNE VAR. 2 M3x2, Scara 1:50

FINISAJE EXTERIOARE

- panouri sandwich vopsite in culori RAL 5001, RAL 5009, RAL 5024, RAL 9018, RAL 9003
- placari ornamentale/decorative colorate in degradeu din tablă 0,5 mm grosime vopsită în câmp electrostatic cu urmatoarele culori aplicate de jos in sus RAL 9003,RAL 9018, RAL 5024, RAL 5009, RAL 5001.
- tamplarie pvc cu geam tip termopan, culoare RAL 9003 sau RAL 9016 sau RAL 9010
- atic în consola mascat cu tablă 0,5 mm grosime vopsită în câmp electrostatic culoare RAL 5001, prevazut cu reclama luminoasa pe cel putin 1 din 4 laturi.

FINISAJE INTERIOARE:

SPATIU COMERCIAL:

-pardoseli gresie trafic intens sau vopsea epoxidica, etc.
-pereti si tavane vopsitorii lavabile si/sau placari decorative,etc

STRUCTURA

-fara fundatii;
-structura metalica usoara cu stalpi si grinzi metalice
-sarpanta metal;
-invelitoare tabla 0,5 mm grosime,vopsită în câmp electrostatic

ORDINUL ARHITECTILOR ROMANIEI
Arh. Andreea Corina MARINESCU
Arhitect de semnătură

ARCH STYLE STUDIO S.R.L. J29/1650/2019 41034663 Ploiesti - Prahova

S.C. ARCH-STYLE STUDIO S.R.L. CUI 41034663 J29/1650/2019 TEL: 0769 249 559 andreeam_ro@yahoo.com	DENUMIREA LUCRARII: AMENAJARE CHIOSCURI SPATII COMERCIALE Amplasament: - BENEFICIAR: PRIMARIA MUNICIPIULUI PLOIESTI			DATA NOI. 2021
				PROIECT NR. 25077
				FAZA P.Th. - D.E.
	SEF PROIECT	Arh. Andreea Marinescu	SCARA 1 : 50	TITLUL PLANSEI : MODUL 2X3m, VARIANTA 2
	PROIECTAT	Arh. Andreea Marinescu		NR.PLANSA A.02
	DESENAT	Arh. Andreea Marinescu		

DREPTURILE DE AUTOR APARTIN PROIECTANTULUI. DOCUMENTATIA NU POATE FI COPIATA, REPRODUSA FARA ACORDUL ACESTUIA

STUDIU VOLUMETRIC VAR. 2 M3x2, Scara 1:50

ARCH STYLE STUDIO

S.C. ARCH-STYLE STUDIO S.R.L.

CUI 41034663
J29/1650/2019
TEL: 0769 249 559
andreeam_ro@yahoo.com

DENUMIREA LUCRARII:
AMENAJARE CHIOSCURI/ SPATII COMERCIALE

Amplasament: -

BENEFICIAR:
PRIMARIA MUNICIPIULUI PLOIESTI

ORDINUL ARHITECTILOR ROMANIEI
6148
Andreea Corina MARINESCU
Arhitect cu drept de semnătură

ARCH-STYLE STUDIO S.R.L. CUI 41034663 J29/1650/2019 Ploiesti - Prahova

SEF PROIECT	Arh. Andreea Marinescu	SCARA 1 : 50	TITLUL PLANSEI : STUDIU VOLUMETRIC - RAL5010, VAR. 2 M3x2m rev. 3
PROIECTAT	Arh. Andreea Marinescu		
DESENAT	Arh. Andreea Marinescu		

DATA NOI. 2021

PROIECT NR. 25077

FAZA P.Th. - D.E.

NR.PLANSA **A.02.2**

DREPTURILE DE AUTOR APARTIN PROIECTANTULUI. DOCUMENTATIA NU POATE FI COPIATA, FARA ACORDUL ACESTUIA

TIP		USI
NUMAR CURENT		01
INDICATIV USA		UE1
SCHEMA		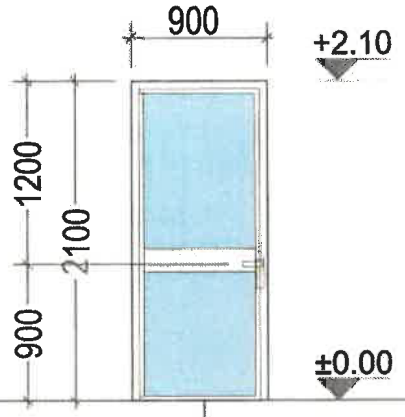
SUPRAFATA mp/ bucata	PERIMETRU mp/ bucata	1.89mp / 6.00ml
GOL TOC/mm	LATIME L/	900
	INALTIME H/	2100
Sens de deschidere		1 dreapta
CANTITATE buc	TOTAL	1
CULOARE		alb-RAL 9003 sau RAL 9016 sau RAL 9010
OBSERVATII		Usa exterioara intr-un canat din profile PVC cu 5 camere, 70 mm. grosime profil, cu rupere de punte termica, geam Termopan securizat, cu grosime sticla de 6 mm FLOAT+ 14 argon + 4 mm "low emission". Rezistenta termica a ansamblului (profil+geam sticla) minima U=1.1W/m^{2}k. Inclusiv feroneria cu incuietoare, elemente de prindere. Cu deschiderea batanta, conform tablou tamplarie. In pret sunt incluse toate materialaele necesare (auxiliare, feronerie, slide-uri, manere) si manopera aferenta prezentului articol, inclusiv fabricare si montaj.

NOTE :

*- 1. Toate dimensiunile si cotele de nivel sunt in milimetri, in absenta unor dispozitii contrare.

*-2. Inainte de executie se vor verifica dimensiunile golurilor la fata locului; toate lucrarile de tamplarie exterioara si interioara vor fi fabricate dupa relevarea tuturor golurilor finale ferestre, usi si porti si de catre subantreprenori.

*-3. Caracteristicile usilor privind sistemul de inchidere si deschidere sunt informative, ele trebuie definitivate impreuna cu beneficiarul.

Aceasta plansa se va citi OBLIGATORIU impreuna cu planul parter propus

ARCH STYLE STUDIO
S.C. ARCH-STYLE STUDIO S.R.L.
CUI 41034663
J29/1650/2019
TEL: 0769 249 559
andreeam_ro@yahoo.com

DENUMIREA LUCRARII:
AMENAJARE CHIOSCURI/ SPATII COMERCIALE

Amplasament: -

BENEFICIAR:
PRIMARIA MUNICIPIULUI PLOIESTI

SEF PROIECT	Arh. Andreea Marinescu	
PROIECTAT	Arh. Andreea Marinescu	
DESENAT	Arh. Andreea Marinescu	

SCARA 1 : 50

TITLUL PLANSEI: **TABLOU DE TAMPLARIE - CHIOSC TIP 1 2X3m, VARIANTA 2**

DATA NOI. 2021

PROIECT NR. 25077

FAZA P.Th. - D.E.

NR.PLANSA **A.02.3**

UNIUNEA ARHITECTILOR DIN ROMANIA 148 Andreea Corina MARINESCU Arhitect cu drept de semnătură
DREPTURILE DE AUTOR APARTIN PROIECTANTULUI. DOCUMENTATIA NU POATE FI COPIATA, REPRODUSA FARA ACORDUL ACESTUIA

TIP		FERESTRE		FERESTRE		FERESTRE	
NUMAR CURENT		01		02		03	
INDICATIV USA		F1		F2		F3	
SCHEMA		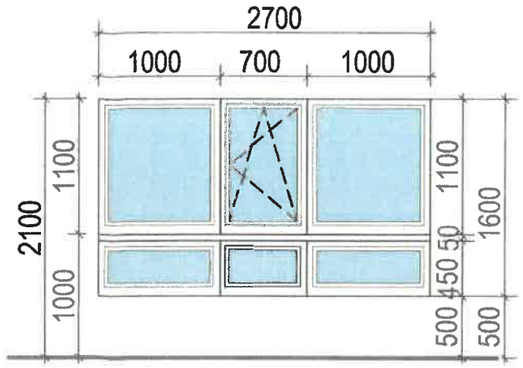 Hp 50cm/100 cm		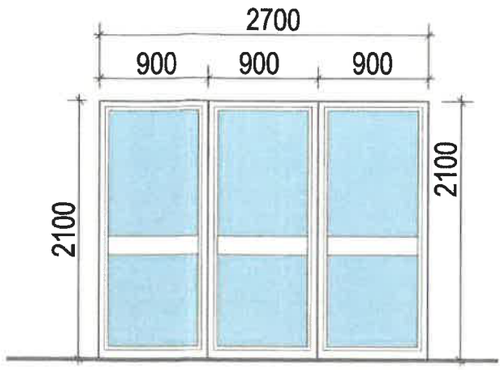 Hp 0 cm		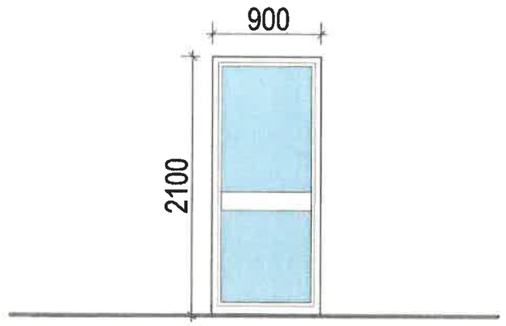 Hp 0 cm	
SUPRAFATA mp/ bucata	PERIMETRU mp/ bucata	4.32mp	8.60ml	5.67mp	9.60ml	1.89mp	6.00ml
GOL TOC/mm	LATIME L	2700		2700		900	
	INALTIME H	1600		2100		2100	
CANTITATE buc	TOTAL	1		1		1	
CULOARE		alb-RAL 9003 sau RAL 9016 sau RAL 9010		alb-RAL 9003 sau RAL 9016 sau RAL 9010		alb-RAL 9003 sau RAL 9016 sau RAL 9010	
OBSERVATII		Tamplarie exterioara in 6 canate din profile PVC cu 5 camere, 70 mm. grosime profil, cu rupere de punte termica, geam Termopan, "low emission" , cu grosime sticla de 6 mm FLOAT + 14 argon + 4 mm " low emission" . Rezistenta termica minima a ansamblului (profil + geam sticla) U= 1.1 W/m^{2}K. Ochiurile mobile de fereastra (1 bucata.) au deschidere oscilo-batanta, conform tablou de tamplarie. In pret sunt incluse toate materiale necesare (auxiliare, feronerie, slide-uri, manere, etc) si manopera aferenta prezentului articol, inclusiv fabricare si montaj.		Tamplarie exterioara in 3 canate din profile PVC cu 5 camere, 70 mm. grosime profil, cu rupere de punte termica, geam Termopan, "low emission" , cu grosime sticla de 6 mm FLOAT + 14 argon + 4 mm " low emission" . Rezistenta termica minima a ansamblului (profil + geam sticla) U= 1.1 W/m^{2}K. Ochiurile sunt fixe, fara deschidere, conform tablou de tamplarie. In pret sunt incluse toate materiale necesare (auxiliare, feronerie, slide-uri, manere, etc) si manopera aferenta prezentului articol, inclusiv fabricare si montaj.		Tamplarie exterioara in 1 canat din profile PVC cu 5 camere, 70 mm. grosime profil, cu rupere de punte termica, geam Termopan, "low emission" , cu grosime sticla de 6 mm FLOAT + 14 argon + 4 mm " low emission" . Rezistenta termica minima a ansamblului (profil + geam sticla) U= 1.1 W/m^{2}K. Ochil este fix, fara deschidere, conform tablou de tamplarie. In pret sunt incluse toate materiale necesare (auxiliare, feronerie, slide-uri, manere, etc) si manopera aferenta prezentului articol, inclusiv fabricare si montaj.	

NOTE :

*- 1. Toate dimensiunile si cotele de nivel sunt in milimetri, in absenta unor dispozitii contrare.

*-2. Inainte de executie se vor verifica dimensiunile golurilor la fata locului; toate lucrarile de tamplarie exterioara si interioara vor fi fabricate dupa relevarea tuturor golurilor finale ferestre, usi si porti si de catre subantreprenori.

*-3. Caracteristicile usilor privind sistemul de inchidere si deschidere sunt informative, ele trebuie definitivate impreuna cu beneficiarul.

Aceasta plansa se va citi OBLIGATORIU impreuna cu planul parter propus

ARCH STYLE STUDIO
S.C. ARCH-STYLE STUDIO S.R.L.
CUI 41034663
J29/1650/2019
TEL: 0769 249 559
andreeam_ro@yahoo.com

DENUMIREA LUCRARII:
AMENAJARE CHIOSCURI/ SPATII COMERCIALE

Amplasament: -

BENEFICIAR:
PRIMARIA MUNICIPIULUI PLOIESTI

SEF PROIECT	Arh. Andreea Marinescu	
PROIECTAT	Arh. Andreea Marinescu	
DESENAT	Arh. Andreea Marinescu	

SCARA 1 : 50

TITLUL PLANSEI :
TABLOU DE TAMPLARIE - CHIOSC TIP 1 2X3m, VARIANTA 2

ORDINUL ARHITECTILOR ROMANIEI
8148
Andreea Corina MARINESCU
Arhitect cu drept de semnătură

DATA NOI. 2021

PROIECT NR. 25077

FAZA P.Th. - D.E.

NR.PLANSA **A.02.4**

DREPTURILE DE AUTOR APARTIN PROIECTANTULUI. DOCUMENTATIA NU POATE FI COPIATA, REPRODUSA FARA ACORDUL ACESTUIA

ELEVATIE LOGO

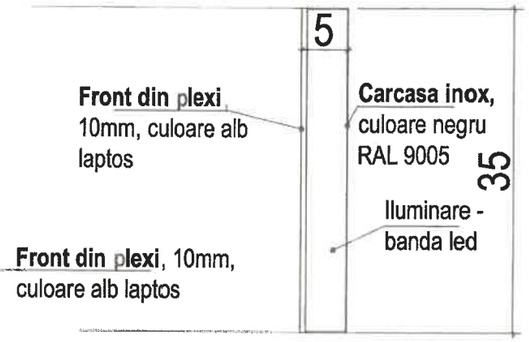

SECTIUNE LOGO

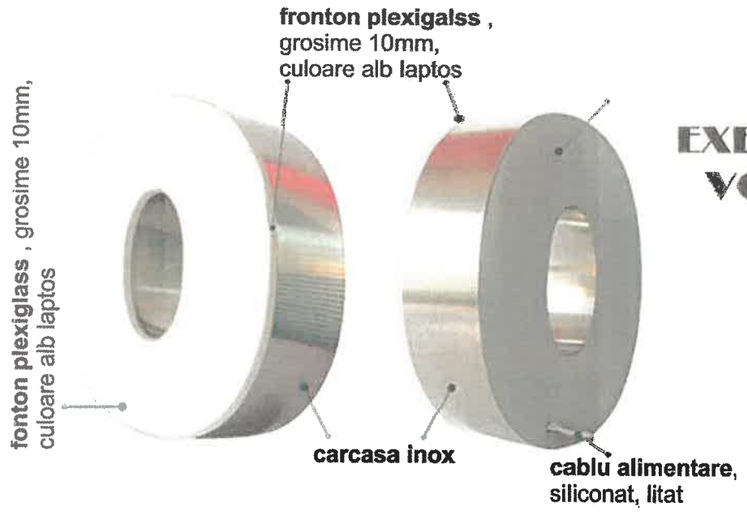

EXEMPLU LITERA VOLUMETRICA

EXEMPLU MONTAJ ILUMINARE

PROPUNERE DE SEMNALISTICA LUMINOASA VALABILA PENTRU MODELUL M3X2, VAR 1 SI VAR.2

ARCH STYLE STUDIO S.C. ARCH-STYLE STUDIO S.R.L. CUI 41034663 J29/1650/2019 TEL: 0769 249 559 andreeam_ro@yahoo.com	DENUMIREA LUCRARII: AMENAJARE CHIOSCURI/ SPATII COMERCIALE Amplasament: - BENEFICIAR: PRIMARIA MUNICIPIULUI PLOIESTI		DATA NOI. 2021 PROIECT NR. 25077 FAZA P.Th. - D.E.
	SEF PROIECT: Arh. Andreea Marinescu PROIECTAT: Arh. Andreea Marinescu DESENAT: Arh. Andreea Marinescu	SCARA 1 : 50	TITLUL PLANSEI : DETALIU AMPLASARE FIRMA LUMINOASA CHIOSC TIP 3X2m, VARIANTA 1 si 2	NR.PLANSA A.02.5

DREPTURILE DE AUTOR APARTIN PROIECTANTULUI. DOCUMENTATIA NU POATE FI COPIATA, IREPRODUSA FARA ACORDUL ACESTUIA

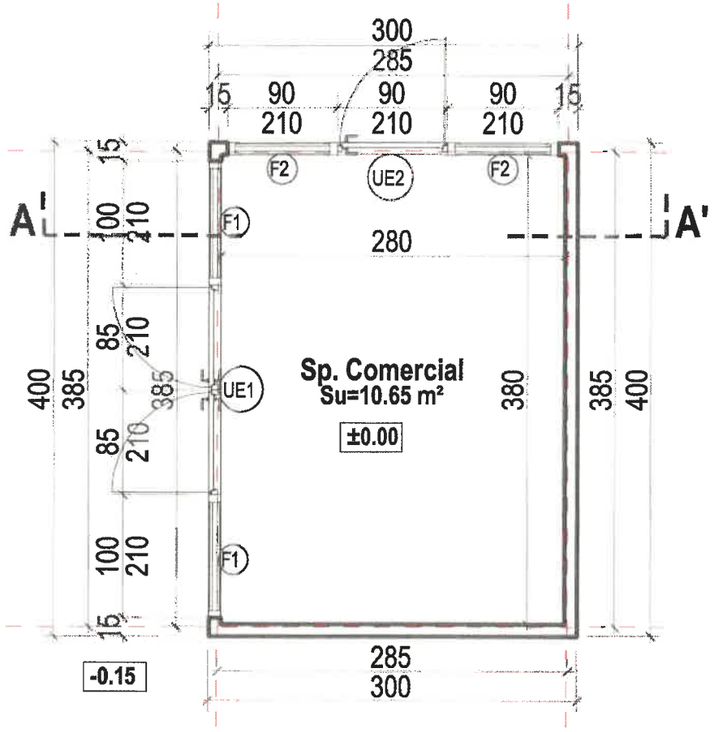

- ARIE CONSTR./DESF. = 12,00 mp
- ARIE UTILA = 10,65 mp

PLAN PARTER
VAR. 1 M3x4, Scara 1:50

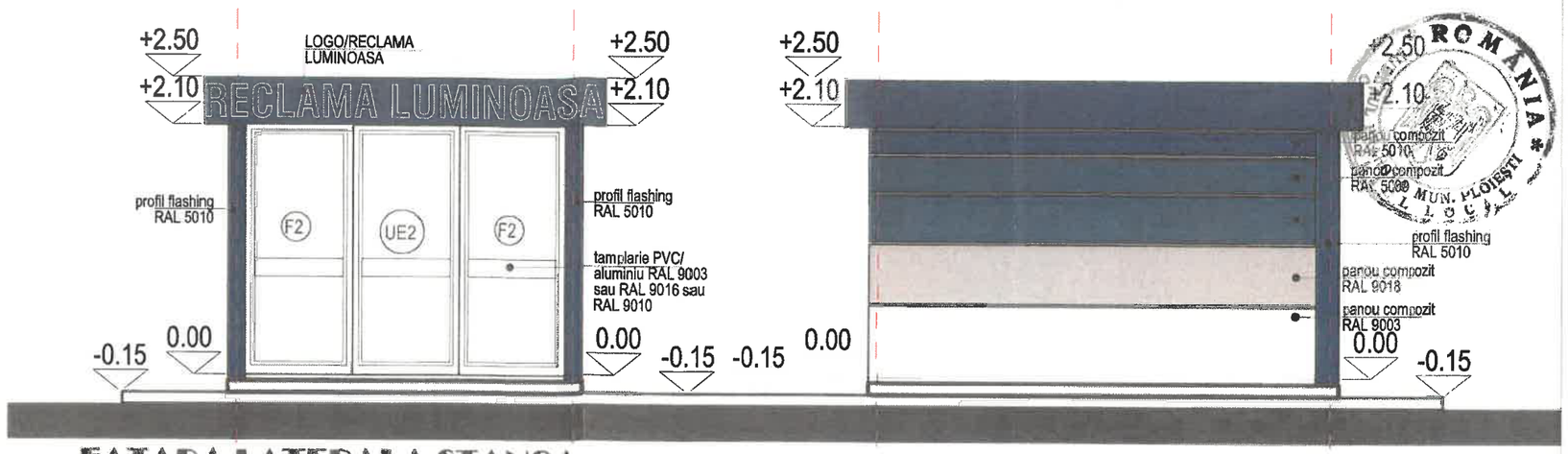

FATADA LATERALA STANGA
VAR. 1 M3x4, Scara 1:100

FATADA POSTERIOARA
VAR. 1 M3x4, Scara 1:100

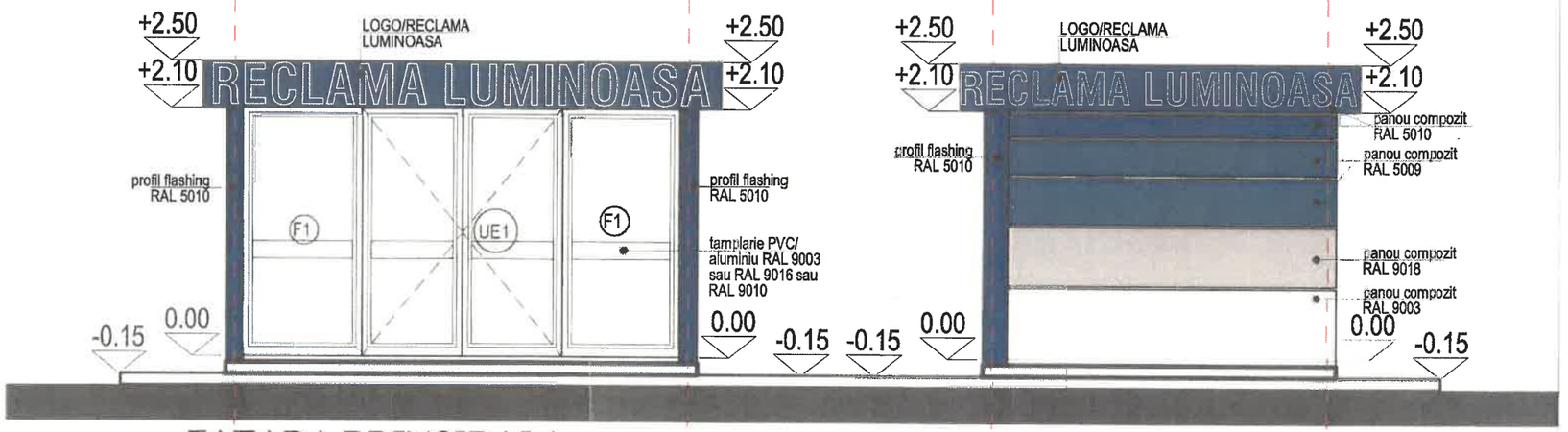

FATADA PRINCIPALA
VAR. 1 M3x4, Scara 1:100

FATADA LATERALA DREAPTA
VAR. 1 M3x4, Scara 1:100

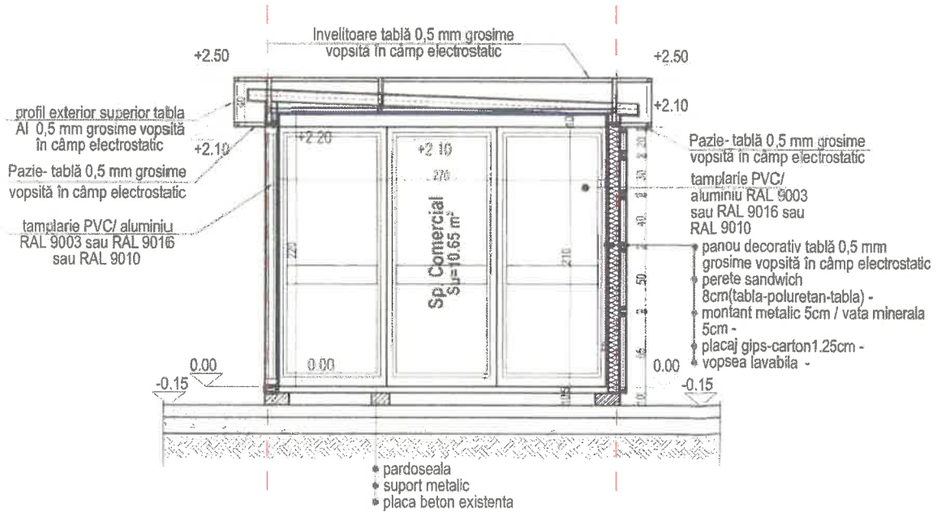

SECTIUNE VAR. 1 M3x4, Scara 1:50

FINISAJE EXTERIOARE

- panouri sandwich vopsite in culori RAL 5001, RAL 5009, RAL 5024, RAL 9018, RAL 9003
- placari ornamentale/decorative colorate in degradeu din tablă 0,5 mm grosime vopsită în câmp electrostatic cu urmatoarele culori aplicate de jos in sus RAL 9003,RAL 9018, RAL 5024, RAL 5009, RAL 5001.
- tamplarie pvc cu geam tip termopan, culoare RAL 9003 sau RAL 9016 sau RAL 9010
-atic in consola mascat cu tablă 0,5 mm grosime vopsită în câmp electrostatic culoare RAL 5001, prevazut cu reclama luminoasa pe cel putin 1 din 4 laturi.

FINISAJE INTERIOARE:

SPATIU COMERCIAL:

-pardoseli gresie trafic intens sau vopsea epoxidica, etc.
-pereti si tavane vopsitorii lavabile si/sau placari decorative,etc

STRUCTURA

-fara fundatii;
-structura metalica usoara cu stalpi si grinzi metalice
-sarpanta metal;
-invelitoare tabla 0,5 mm grosime,vopsită în câmp electrostatic

ARCH STYLE STUDIO S.C. ARCH-STYLE STUDIO S.R.L. CUI 41034663 J29/1650/2019 TEL: 0769 249 559 andreeam_ro@yahoo.com	DENUMIREA LUCRARII: AMENAJARE CHIOSCURI/ SPATII COMERCIALE Amplasament: - BENEFICIAR: PRIMARIA MUNICIPIULUI PLOIESTI		DATA NOI. 2021 PROIECT NR. 25077 FAZA P.Th. - D.E.
	SEF PROIECT: Arh. Andreea Marinescu PROIECTAT: Arh. Andreea Marinescu DESENAT: Arh. Andreea Marinescu	SCARA 1 : 50	TITLUL PLANSEI : MODUL 3X4m, VARIANTA 1	NR.PLANSA A.03

DREPTURILE DE AUTOR APARTIN PROIECTANTULUI. DOCUMENTATIA NU POATE FI COPIATA, REPRODUSA FARA ACORDUL ACESTUIA

STUDIU VOLUMETRIC
VAR. 1 M3x4,
Scara 1:50

ARCH STYLE STUDIO S.C. ARCH-STYLE STUDIO S.R.L. CUI 41034663 J29/1650/2019 TEL: 0769 249 559 andreeam_ro@yahoo.com	**DENUMIREA LUCRARII:** **AMENAJARE CHIOSCURI/ SPATII COMERCIALE** Amplasament: - **BENEFICIAR:** **PRIMARIA MUNICIPIULUI PLOIESTI**			DATA NOI. 2021 PROIECT NR. 25077 FAZA P.Th. - D.E.
	SEF PROIECT	Arh. Andreea Marinescu	SCARA 1 : 50	TITLUL PLANSEI : **STUDIU VOLUMETRIC - RAL5010, VAR. 1 M3x4m, rev. 3**
	PROIECTAT	Arh. Andreea Marinescu		NR.PLANSA **A.03.2**
	DESENAT	Arh. Andreea Marinescu		

DREPTURILE DE AUTOR APARTIN PROIECTANTULUI. DOCUMENTATIA NU POATE FI COPIATA, REPRODUSA FARA ACORDUL ACESTUIA

TIP		USI	USI
NUMAR CURENT		01	02
INDICATIV USA		UE1	UE2
SCHEMA		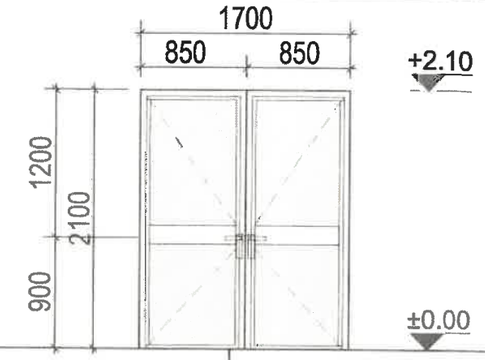	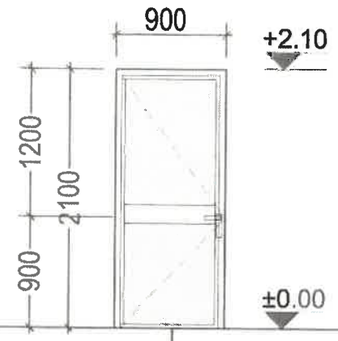
SUPRAFATA mp/ bucata	PERIMETRU mp/ bucata	3.57mp / 7.60ml	1.89mp / 6.00ml
GOL TOC/mm	LATIME L/	1700	900
	INALTIME H/	2100	2100
Sens de deschidere			1 stanga
CANTITATE buc	TOTAL	1	1
CULOARE		alb-RAL 9003 sau RAL 9016 sau RAL 9010	alb-RAL 9003 sau RAL 9016 sau RAL 9010
OBSERVATII		Usa exterioara pivotanta dubla, cu termoizolatie, in doua canate, etanse, cu deschiderea catre exterior din profile PVC/aluminiu cu 5 camere, 70 mm. grosime profil, cu rupere de punte termica, geam Termopan securizat, cu grosime sticla de 6 mm FLOAT+ 14 argon + 4 mm "low emission". Rezistenta termica a ansamblului (profil+geam sticla) minima U=1.1W/m^{2}k. Inclusiv feroneria cu incuietoare, elemente de prindere. Cu deschiderea batanta, conform tablou tamplarie. In pret sunt incluse toate materialaele necesare (auxiliare, feronerie, slide-uri, manere) si manopera aferenta prezentului articol, inclusiv fabricare si montaj.	Usa exterioara intr-un canat din profile PVC/aluminiu cu 5 camere, 70 mm. grosime profil, cu rupere de punte termica, geam Termopan securizat, cu grosime sticla de 6 mm FLOAT+ 14 argon + 4 mm "low emission". Rezistenta termica a ansamblului (profil+geam sticla) minima U=1.1W/m^{2}k. Inclusiv feroneria cu incuietoare, elemente de prindere. Cu deschiderea batanta, conform tablou tamplarie. In pret sunt incluse toate materialaele necesare (auxiliare, feronerie, slide-uri, manere) si manopera aferenta prezentului articol, inclusiv fabricare si montaj.

NOTE :

*- 1. Toate dimensiunile si cotele de nivel sunt in milimetri, in absenta unor dispozitii contrare.

*-2. Inainte de executie se vor verifica dimensiunile golurilor la fata locului; toate lucrarile de tamplarie exterioara si interioara vor fi fabricate dupa relevarea tuturor golurilor finale ferestre, usi si porti si de catre subantreprenori.

*-3. Caracteristicile usilor privind sistemul de inchidere si deschidere sunt informative, ele trebuie definitivate impreuna cu beneficiarul.

Aceasta plansa se va citi OBLIGATORIU impreuna cu planul parter propus

ARCH STYLE STUDIO

S.C. ARCH-STYLE STUDIO S.R.L.

CUI 41034663
J29/1650/2019
TEL: 0769 249 559
andreeam_ro@yahoo.com

DENUMIREA LUCRARII:
AMENAJARE CHIOSCURI/ SPATII COMERCIALE

Amplasament: -

BENEFICIAR:
PRIMARIA MUNICIPIULUI PLOIESTI

SEF PROIECT	Arh. Andreea Marinescu	
PROIECTAT	Arh. Andreea Marinescu	
DESENAT	Arh. Andreea Marinescu	

SCARA 1 : 50

TITLUL PLANSEI :
TABLOU DE TAMPLARIE - CHIOSC TIP 2 (3X4m), VARIANTA 1

DATA NOI. 2021

PROIECT NR. 25077

FAZA P.Th. - D.E.

NR.PLANSA **A.03.3**

DREPTURILE DE AUTOR APARTIN PROIECTANTULUI. DOCUMENTATIA NU POATE FI COPIATA, IREPRODUSA FARA ACORDUL ACESTUIA

TIP		FERESTRE		FERESTRE	
NUMAR CURENT		01, 02		03, 04	
INDICATIV USA		F1		F2	
SCHEMA		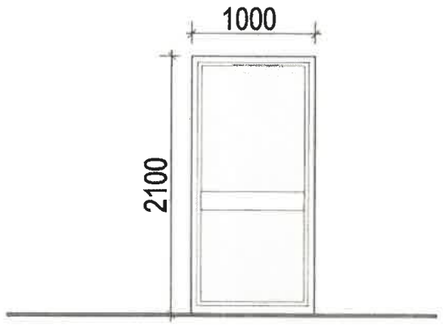 Hp 0 cm		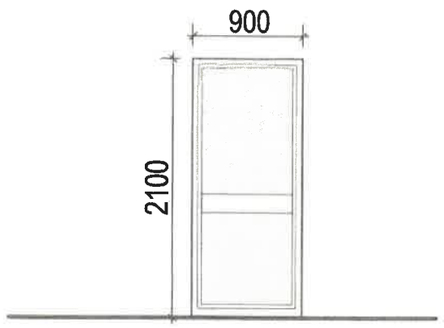 Hp 0 cm	
SUPRAFATA mp/ bucata	PERIMETRU mp/ bucata	2.10mp	6.20ml	1.89mp	6.00ml
GOL TOC/mm	LATIME L	1000		900	
	INALTIME H	2100		2100	
CANTITATE buc	TOTAL	2		2	
CULOARE		alb-RAL 9003 sau RAL 9016 sau RAL 9010		alb-RAL 9003 sau RAL 9016 sau RAL 9010	
OBSERVATII		Tamplarie exterioara in 1 canat din profile PVC/aluminiu cu 5 camere, 70 mm. grosime profil, cu rupere de punte termica, geam Termopan, "low emission" , cu grosime sticla de 6 mm FLOAT + 14 argon + 4 mm " low emission" . Rezistenta termica minima a ansamblului (profil + geam sticla) U= 1.1 W/m^{2}K. Ochiurile sunt fixe, fara deschidere, conform tablou de tamplarie. In pret sunt incluse toate materiale necesare (auxiliare, feronerie, slide-uri, manere, etc) si manopera aferenta prezentului articol, inclusiv fabricare si montaj.		Tamplarie exterioara in 1 canat din profile PVC/aluminiu cu 5 camere, 70 mm. grosime profil, cu rupere de punte termica, geam Termopan, "low emission" , cu grosime sticla de 6 mm FLOAT + 14 argon + 4 mm " low emission" . Rezistenta termica minima a ansamblului (profil + geam sticla) U= 1.1 W/m^{2}K. Ochiurile sunt fixe, fara deschidere, conform tablou de tamplarie. In pret sunt incluse toate materiale necesare (auxiliare, feronerie, slide-uri, manere, etc) si manopera aferenta prezentului articol, inclusiv fabricare si montaj.	

NOTE :

*- 1. Toate dimensiunile si cotele de nivel sunt in milimetri, in absentia unor dispozitii contrare.

*-2. Inainte de executie se vor verifica dimensiunile golurilor la fata locului; toate lucrarile de tamplarie exterioara si interioara vor fi fabricate dupa relevarea tuturor golurilor finale ferestre, usi si porti si de catre subantreprenori.

*-3. Caracteristicile usilor privind sistemul de inchidere si deschidere sunt informative, ele trebuie definitivate impreuna cu beneficiarul.

Aceasta plansa se va citi OBLIGATORIU impreuna cu planul parter propus

ARCH STYLE STUDIO
S.C. ARCH-STYLE STUDIO S.R.L.
CUI 41034663
J29/1650/2019
TEL: 0769 249 559
andreeam_ro@yahoo.com

DENUMIREA LUCRARII:
AMENAJARE CHIOSCURI/ SPATII COMERCIALE

Amplasament: -

BENEFICIAR:
PRIMARIA MUNICIPIULUI PLOIESTI

SEF PROIECT	Arh. Andreea Marinescu	
PROIECTAT	Arh. Andreea Marinescu	
DESENAT	Arh. Andreea Marinescu	

SCARA 1 : 50

TITLUL PLANSEI :
TABLOU DE TAMPLARIE - CHIOSC TIP 2 (3X4m), VARIANTA 1

DATA NOI. 2021

PROIECT NR. 25077

FAZA P.Th. - D.E.

NR.PLANSA **A.03.4**

DREPTURILE DE AUTOR APARTIN PROIECTANTULUI. DOCUMENTATIA NU POATE FI COPIATA, REPRODUSA FARA ACORDUL ACESTUIA

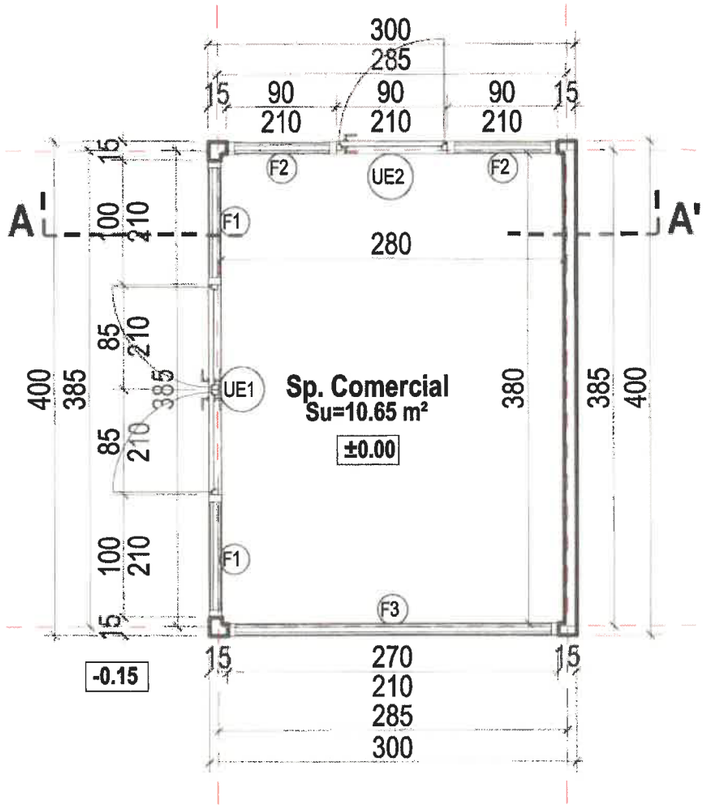

- ARIE CONSTR./DESF. = 12,00 mp
- ARIE UTILA = 10,65 mp

PLAN PARTER
VAR. 2 M3x4,
Scara 1:50

FATADA LATERALA STANGA
VAR. 2 M3x4, Scara 1:100

FATADA POSTERIOARA
VAR. 2 M3x4, Scara 1:100

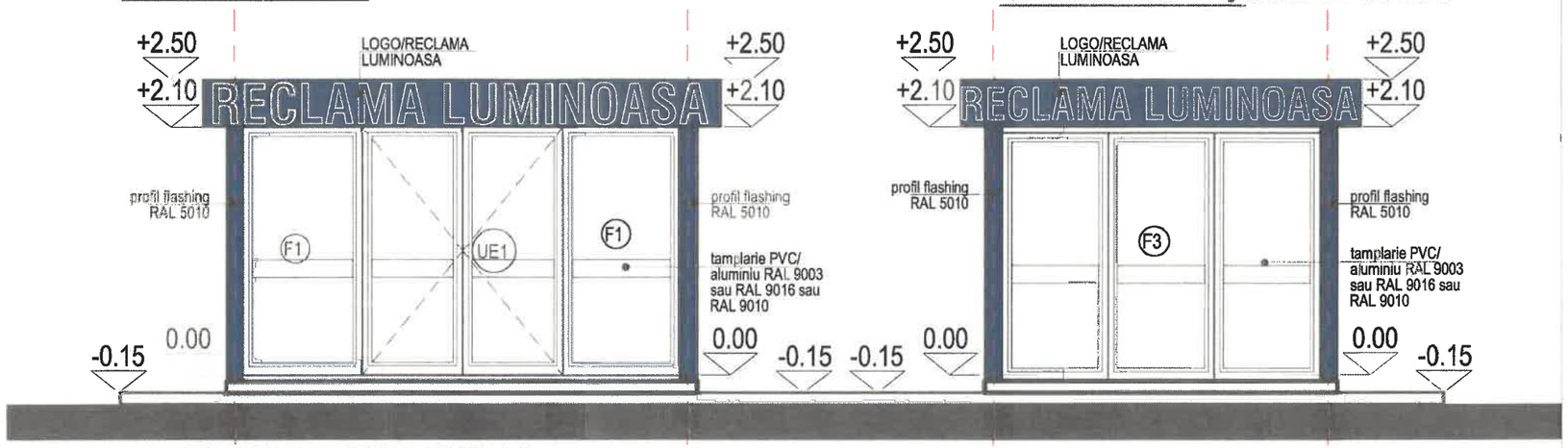

FATADA PRINCIPALA
VAR. 2 M3x4, Scara 1:100

FATADA LATERALA DREAPTA
VAR. 2 M3x4, Scara 1:100

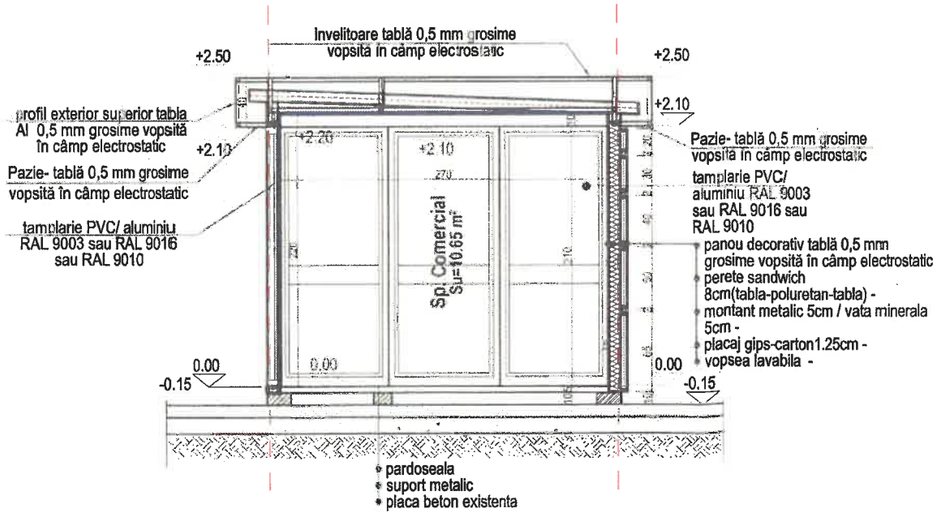

SECTIUNE VAR. 2 M3x4,
Scara 1:50

FINISAJE EXTERIOARE

- panouri sandwich vopsite in culori RAL 5001, RAL 5009, RAL 5024, RAL 9018, RAL 9003
- placari ornamentale/decorative colorate in degradeu din tablă 0,5 mm grosime vopsită în câmp electrostatic cu urmatoarele culori aplicate de jos in sus RAL 9003,RAL 9018, RAL 5024, RAL 5009, RAL 5001.
- tamplarie pvc cu geam tip termopan, culoare RAL 9003 sau RAL 9016 sau RAL 9010
- atic in consola mascat cu tablă 0,5 mm grosime vopsită în câmp electrostatic culoare RAL 5001, prevazut cu reclama luminoasa pe cel putin 1 din 4 laturi.

FINISAJE INTERIOARE:

SPATIU COMERCIAL:

-pardoseli gresie trafic intens sau vopsea epoxidica, etc.
-pereti si tavane vopsitorii lavabile si/sau placari decorative,etc

STRUCTURA

-fara fundatii;
-structura metalica usoara cu stalpi si grinzi metalice
-sarpanta metal;
-invelitoare tabla 0,5 mm grosime,vopsită în câmp electrostatic

S.C. ARCH-STYLE STUDIO S.R.L.
CUI 41034663
J29/1650/2019
TEL: 0769 249 559
andreeam_ro@yahoo.com

DENUMIREA LUCRARII: AMENAJARE CHIOSCURI/ SPATII COMERCIALE Amplasament: - BENEFICIAR: PRIMARIA MUNICIPIULUI PLOIESTI			DATA NOI. 2021 PROIECT NR. 25077 FAZA P.Th. - D.E.
SEF PROIECT	Arh. Andreea Marinescu	SCARA 1 : 50	TITLUL PLANSEI: MODUL 3X4m, VARIANTA 2
PROIECTAT	Arh. Andreea Marinescu		NR.PLANSA A.04
DESENAT	Arh. Andreea Marinescu		

DREPTURILE DE AUTOR APARTIN PROIECTANTULUI. DOCUMENTATIA NU POATE FI COPIATA, IREPRODUSA FARA ACORDUL ACESTUIA

STUDIU VOLUMETRIC VAR. 2 M3x4, Scara 1:50

ARCH STYLE STUDIO

S.C. ARCH-STYLE STUDIO S.R.L.

CUI 41034663
J29/1650/2019
TEL: 0769 249 559
andreeam_ro@yahoo.com

DENUMIREA LUCRARII:
AMENAJARE CHIOSCURI/ SPATII COMERCIALE

Amplasament: -

BENEFICIAR:
PRIMARIA MUNICIPIULUI PLOIESTI

SEF PROIECT	Arh. Andreea Marinescu	SCARA 1 : 50	TITLUL PLANSEI: STUDIU VOLUMETRIC - RAL5010, VAR. 2 M3x4m, rev. 3
PROIECTAT	Arh. Andreea Marinescu		
DESENAT	Arh. Andreea Marinescu		

DATA NOI. 2021

PROIECT NR. 25077

FAZA P.Th. - D.E.

NR.PLANSA **A.04.2**

DREPTURILE DE AUTOR APARTIN PROIECTANTULUI. DOCUMENTATIA NU POATE FI COPIATA, REPRODUSA FARA ACORDUL ACESTUIA

TIP		USI		USI	
NUMAR CURENT		01		02	
INDICATIV USA		UE1		UE2	
SCHEMA		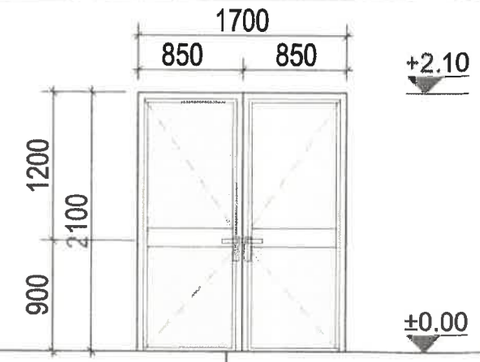		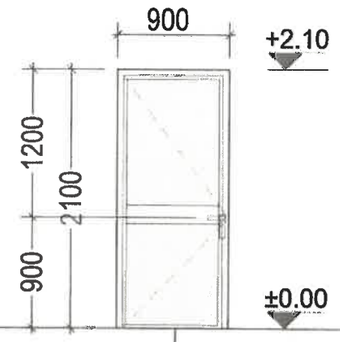	
SUPRAFATA mp/ bucata	PERIMETRU mp/ bucata	3.57mp	7.60ml	1.89mp	6.00ml
GOL TOC/mm	LATIME L/	1700		900	
	INALTIME H/	2100		2100	
Sens de deschidere				1 stanga	
CANTITATE buc	TOTAL	1		1	
CULOARE		alb-RAL 9003 sau RAL 9016 sau RAL 9010		alb-RAL 9003 sau RAL 9016 sau RAL 9010	
OBSERVATII		Usa exterioara pivotanta dubla, cu termoizolatie, in doua canate, etanse, cu deschiderea catre exterior din profile PVC/aluminiu cu 5 camere, 70 mm. grosime profil, cu rupere de punte termica, geam Termopan securizat, cu grosime sticla de 6 mm FLOAT+ 14 argon + 4 mm "low emission". Rezistenta termica a ansamblului (profil+geam sticla) minima U=1.1W/m^{2}k. Inclusiv feroneria cu incuietoare, elemente de prindere. Cu deschiderea batanta, conform tablou tamplarie. In pret sunt incluse toate materialaele necesare (auxiliare, feronerie, slide-uri, manere) si manopera aferenta prezentului articol, inclusiv fabricare si montaj.		Usa exterioara intr-un canat din profile PVC/aluminiu cu 5 camere, 70 mm. grosime profil, cu rupere de punte termica, geam Termopan securizat, cu grosime sticla de 6 mm FLOAT+ 14 argon + 4 mm "low emission". Rezistenta termica a ansamblului (profil+geam sticla) minima U=1.1W/m^{2}k. Inclusiv feroneria cu incuietoare, elemente de prindere. Cu deschiderea batanta, conform tablou tamplarie. In pret sunt incluse toate materialaele necesare (auxiliare, feronerie, slide-uri, manere) si manopera aferenta prezentului articol, inclusiv fabricare si montaj.	

NOTE :

*- 1. Toate dimensiunile si cotele de nivel sunt in milimetri, in absenta unor dispozitii contrare.

*-2. Inainte de executie se vor verifica dimensiunile golurilor la fata locului; toate lucrarile de tamplarie exterioara si interioara vor fi fabricate dupa relevarea tuturor golurilor finale ferestre, usi si porti si de catre subantreprenori.

*-3. Caracteristicile usilor privind sistemul de inchidere si deschidere sunt informative, ele trebuie definitivate impreuna cu beneficiarul.

Aceasta plansa se va citi OBLIGATORIU impreuna cu planul parter propus

S.C. ARCH-STYLE STUDIO S.R.L.
CUI: 41034663
J29/1650/2019
TEL: 0769 249 559
andreeam_ro@yahoo.com

DENUMIREA LUCRARII:
AMENAJARE CHIOSCURI/ SPATII COMERCIALE

Amplasament: -

BENEFICIAR:
PRIMARIA MUNICIPIULUI PLOIESTI

SEF PROIECT	Arh. Andreea Marinescu	
PROIECTAT	Arh. Andreea Marinescu	
DESENAT	Arh. Andreea Marinescu	

SCARA 1 : 50

TITLUL PLANSEI :
TABLOU DE TAMPLARIE - CHIOSC TIP 2 (3X4m), VARIANTA 2

DATA NOI. 2021

PROIECT NR. 25077

FAZA P.Th. - D.E.

NR.PLANSA **A.04.3**

DREPTURILE DE AUTOR APARTIN PROIECTANTULUI. DOCUMENTATIA NU POATE FI COPIATA, IREPRODUSA FARA ACORDUL ACESTUIA

TIP		FERESTRE		FERESTRE		FERESTRE	
NUMAR CURENT		01, 02		03, 04		05	
INDICATIV USA		F1		F2		F3	
SCHEMA		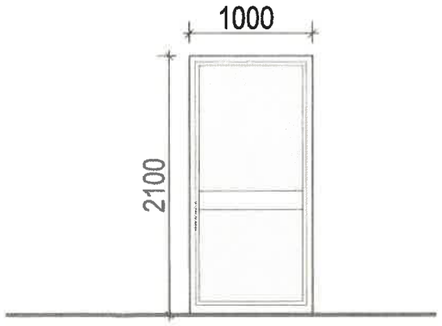 Hp 0 cm		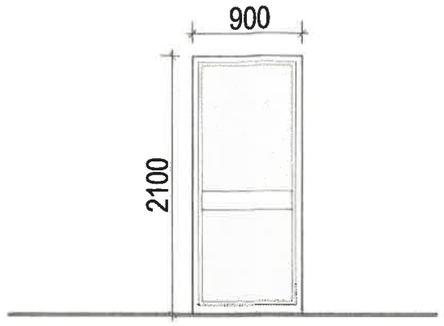 Hp 0 cm		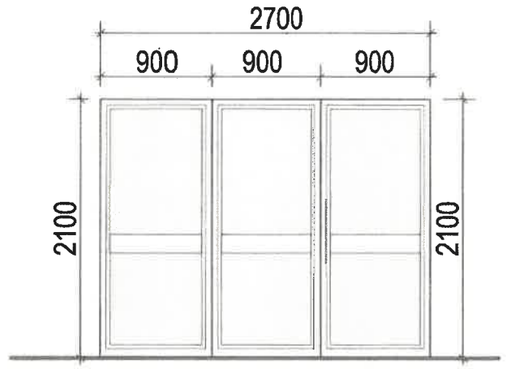 Hp 0 cm	
SUPRAFATA mp/ bucata	PERIMETRU mp/ bucata	2.10mp	6.20ml	1.89mp	6.00ml	5.67mp	9.60ml
GOL TOC/mm	LATIME L	1000		900		2700	
	INALTIME H	2100		2100		2100	
CANTITATE buc	TOTAL	2		2		1	
CULOARE		alb-RAL 9003 sau RAL 9016 sau RAL 9010		alb-RAL 9003 sau RAL 9016 sau RAL 9010		alb-RAL 9003 sau RAL 9016 sau RAL 9010	
OBSERVATII		Tamplarie exterioara in 1 canat din profile PVC cu 5 camere, 70 mm. grosime profil, cu rupere de punte termica, geam Termopan, "low emission" , cu grosime sticla de 6 mm FLOAT + 14 argon + 4 mm " low emission" . Rezistenta termica minima a ansamblului (profil + geam sticla) U= 1.1 W/m^{2}K. Ochiurile sunt fixe, fara deschidere, conform tablou de tamplarie. In pret sunt incluse toate materiale necesare (auxiliare, feronerie, slide-uri, manere, etc) si manopera aferenta prezentului articol, inclusiv fabricare si montaj.		Tamplarie exterioara in 1 canat din profile PVC cu 5 camere, 70 mm. grosime profil, cu rupere de punte termica, geam Termopan, "low emission" , cu grosime sticla de 6 mm FLOAT + 14 argon + 4 mm " low emission" . Rezistenta termica minima a ansamblului (profil + geam sticla) U= 1.1 W/m^{2}K. Ochiurile sunt fixe, fara deschidere, conform tablou de tamplarie. In pret sunt incluse toate materiale necesare (auxiliare, feronerie, slide-uri, manere, etc) si manopera aferenta prezentului articol, inclusiv fabricare si montaj.		Tamplarie exterioara in 3 canate din profile PVC cu 5 camere, 70 mm. grosime profil, cu rupere de punte termica, geam Termopan, "low emission" , cu grosime sticla de 6 mm FLOAT + 14 argon + 4 mm " low emission" . Rezistenta termica minima a ansamblului (profil + geam sticla) U= 1.1 W/m^{2}K. Ochiurile sunt fixe, fara deschidere, conform tablou de tamplarie. In pret sunt incluse toate materiale necesare (auxiliare, feronerie, slide-uri, manere, etc) si manopera aferenta prezentului articol, inclusiv fabricare si montaj.	

NOTE :

*- 1. Toate dimensiunile si cotele de nivel sunt in milimetri, in absenta unor dispozitii contrare.

*-2. Inainte de executie se vor verifica dimensiunile golurilor la fata locului; toate lucrarile de tamplarie exterioara si interioara vor fi fabricate dupa relevarea tuturor golurilor finale ferestre, usi si porti si de catre subantreprenori.

*-3. Caracteristicile usilor privind sistemul de inchidere si deschidere sunt informative, ele trebuie definitivate impreuna cu beneficiarul.

Aceasta plansa se va citi OBLIGATORIU impreuna cu planul parter propus

S.C. ARCH-STYLE STUDIO S.R.L.
CUI 41034663
J29/1650/2019
TEL: 0769 249 559
andreeam_ro@yahoo.com

DENUMIREA LUCRARII:
AMENAJARE CHIOSCURI/ SPATII COMERCIALE

Amplasament: -

BENEFICIAR:
PRIMARIA MUNICIPIULUI PLOIESTI

SEF PROIECT	Arh. Andreea Marinescu	SCARA 1 : 50	TITLUL PLANSEI : TABLOU DE TAMPLARIE - CHIOSC TIP 2 (3X4m), VARIANTA 2
PROIECTAT	Arh. Andreea Marinescu		
DESENAT	Arh. Andreea Marinescu		

DATA NOI. 2021

PROIECT NR. 25077

FAZA P.Th. - D.E.

NR.PLANSA **A.04.4**

DREPTURILE DE AUTOR APARTIN PROIECTANTULUI. DOCUMENTATIA NU POATE FI COPIATA, REPRODUSA FARA ACORDUL ACESTUIA

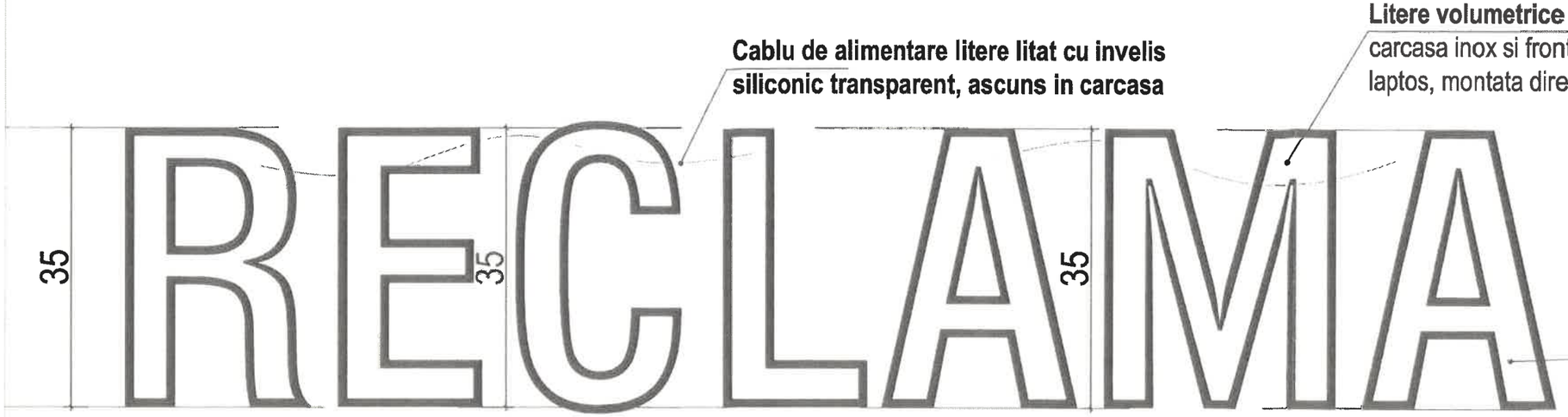

ELEVATIE LOGO

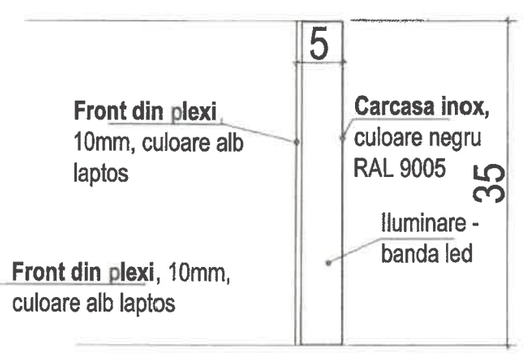

SECTIUNE LOGO

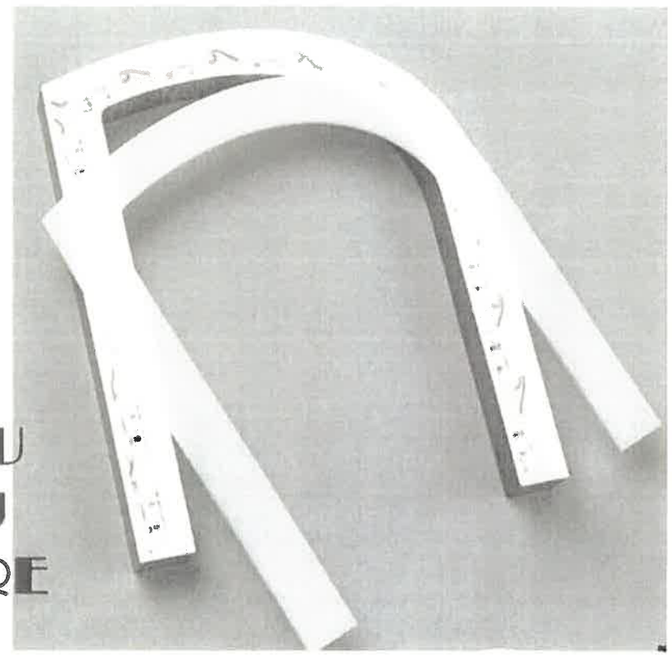

EXEMPLU MONTAJ ILUMINARE

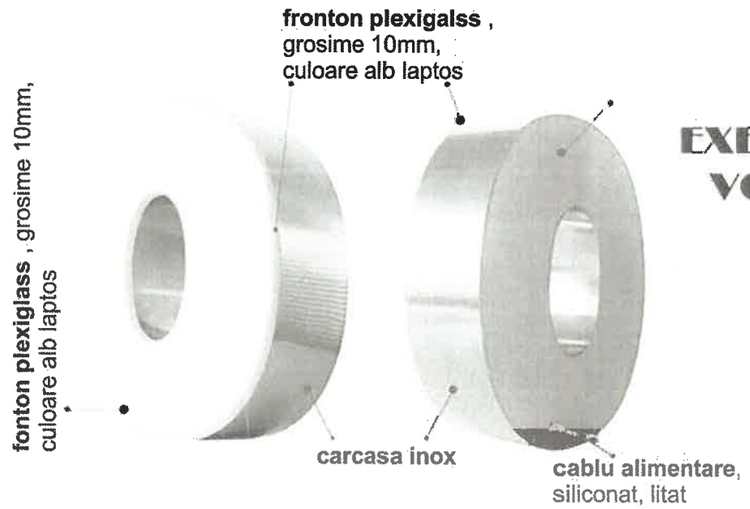

EXEMPLU LITERA VOLUMETRICA

PROPUNERE DE SEMNALISTICA LUMINOASA VALABILA PENTRU MODELUL M3X4, VAR.2 SI VAR.3

ARCH STYLE STUDIO S.C. ARCH-STYLE STUDIO S.R.L. CUI 41034663 J29/1650/2019 TEL: 0769 249 559 andreeam_ro@yahoo.com	DENUMIREA LUCRARII: AMENAJARE CHIOSCURI/ SPATII COMERCIALE Amplasament: - BENEFICIAR: PRIMARIA MUNICIPIULUI PLOIESTI			DATA NOI. 2021 PROIECT NR. 25077 FAZA P.Th. - D.E.
	SEF PROIECT	Arh. Andreea Marinescu	SCARA 1 : 50	TITLUL PLANSEI : DETALIU AMPLASARE FIRMA LUMINOASA CHIOSC TIP 2 (3X4m), VARIANTA 1 si 2
	PROIECTAT	Arh. Andreea Marinescu		NR.PLANSA A.04.5
	DESENAT	Arh. Andreea Marinescu		

DREPTURILE DE AUTOR APARTIN PROIECTANTULUI. DOCUMENTATIA NU POATE FI COPIATA, IREPRODUSA FARA ACORDUL ACESTUIA

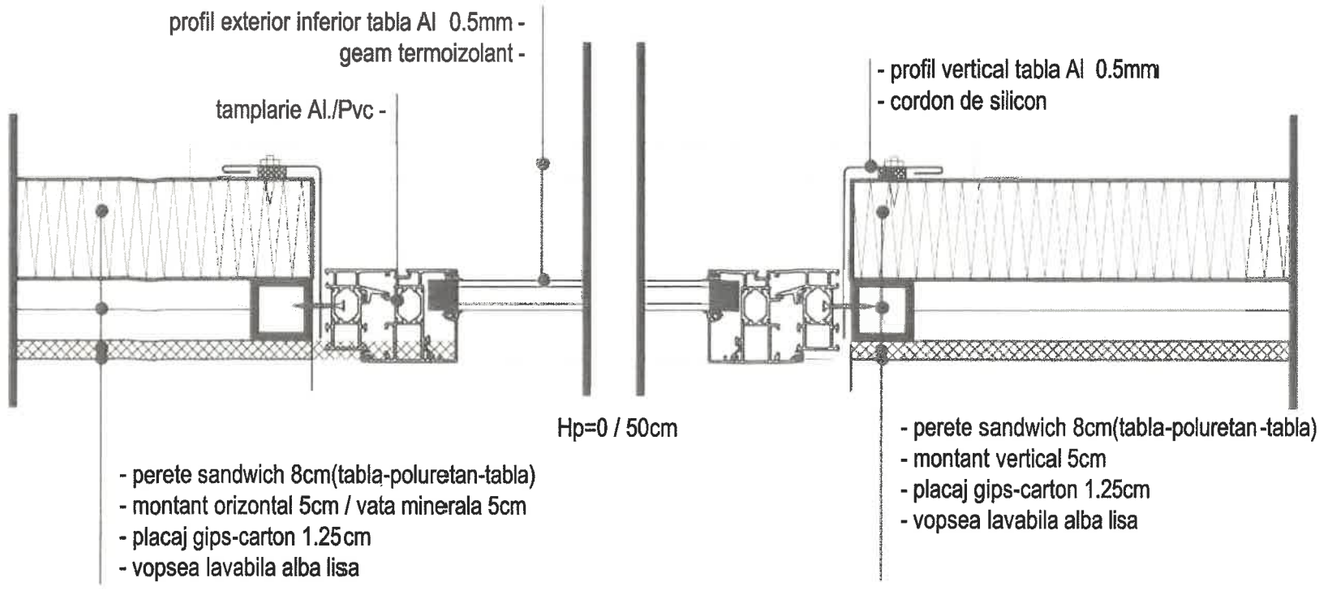

DETALIU TAMPLARIE, SECTIUNE ORIZONTALA
SCARA 1:5

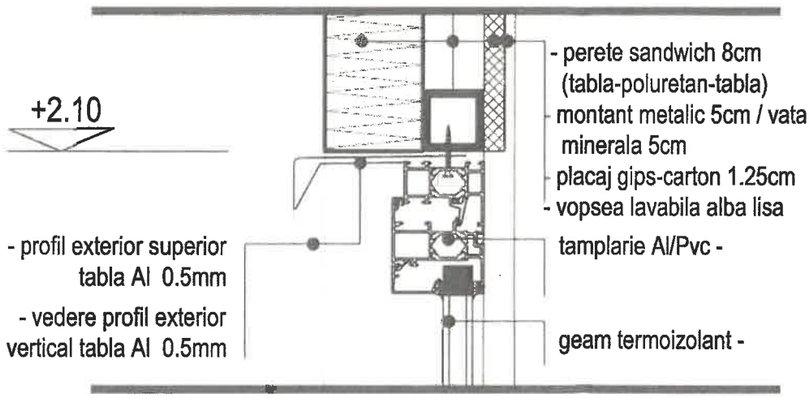

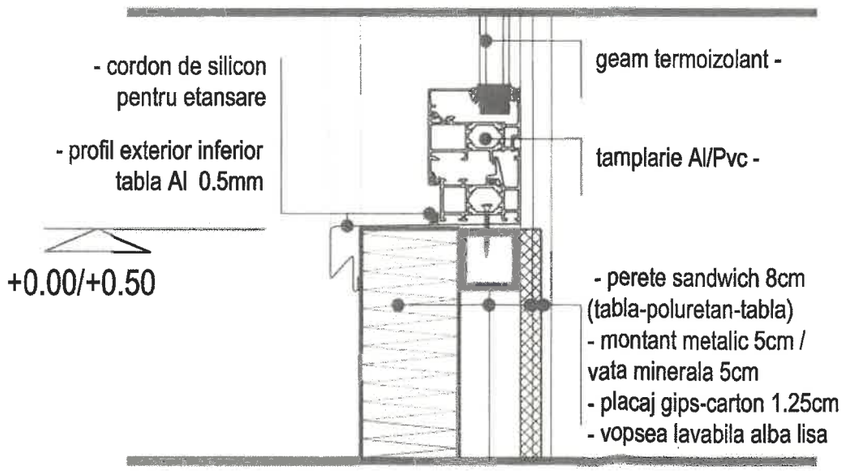

DETALIU TAMPLARIE, SECTIUNE VERTICALA
SCARA 1:5

ARCH STYLE STUDIO S.C. ARCH-STYLE STUDIO S.R.L. CUI 41034663 J29/1650/2019 TEL: 0769 249 559 andreeam_ro@yahoo.com	DENUMIREA LUCRARII: **AMENAJARE CHIOSCURI/ SPATII COMERCIALE** Amplasament: - BENEFICIAR: **PRIMARIA MUNICIPIULUI PLOIESTI**		DATA NOI. 2021 PROIECT NR. 25077 FAZA P.Th. - D.E.
	SEF PROIECT: Arh. Andreea Marinescu PROIECTAT: Arh. Andreea Marinescu DESENAT: Arh. Andreea Marinescu	SCARA 1 : 5	TITLUL PLANSEI : **DETALIU PRINDERE TAMPLARIE CHIOSC TIP 1 (3X2m), VARIANTA 1 si 2, CHIOSC TIP 2 (3X4m), VARIANTA 1 si 2**	NR.PLANSA **A.05**

DREPTURILE DE AUTOR APARTIN PROIECTANTULUI. DOCUMENTATIA NU POATE FI COPIATA, REPRODUSA FARA ACORDUL ACESTUIA

SECTIUNE INCHIDERE COLT

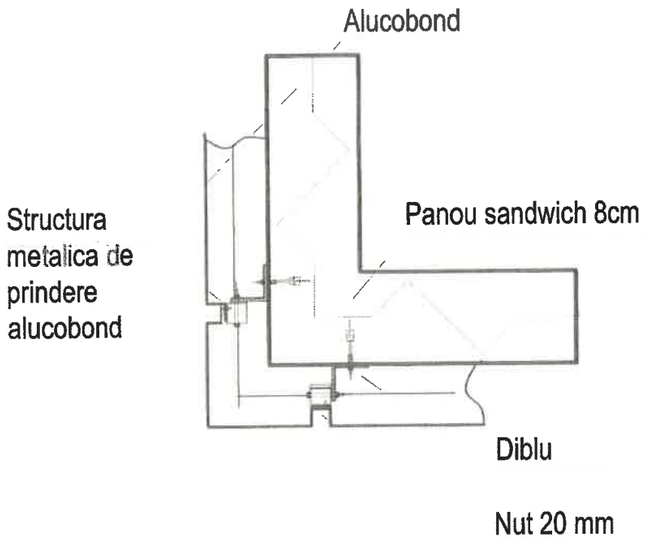

CASETA INDEPENDENTA

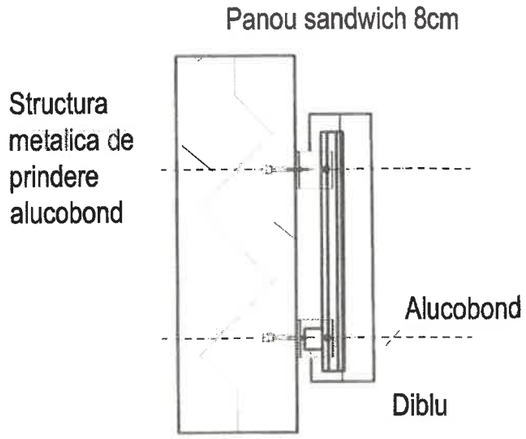

SECTIUNE ATIC

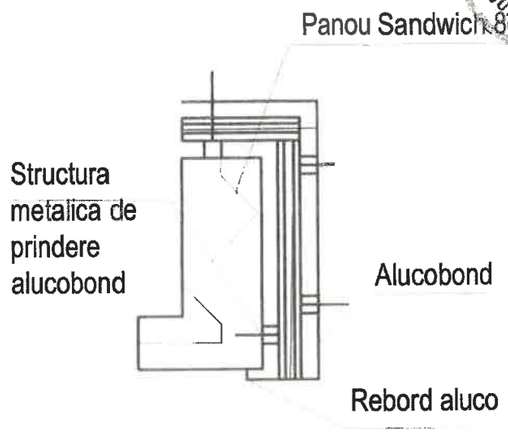

PLACARE PERETI

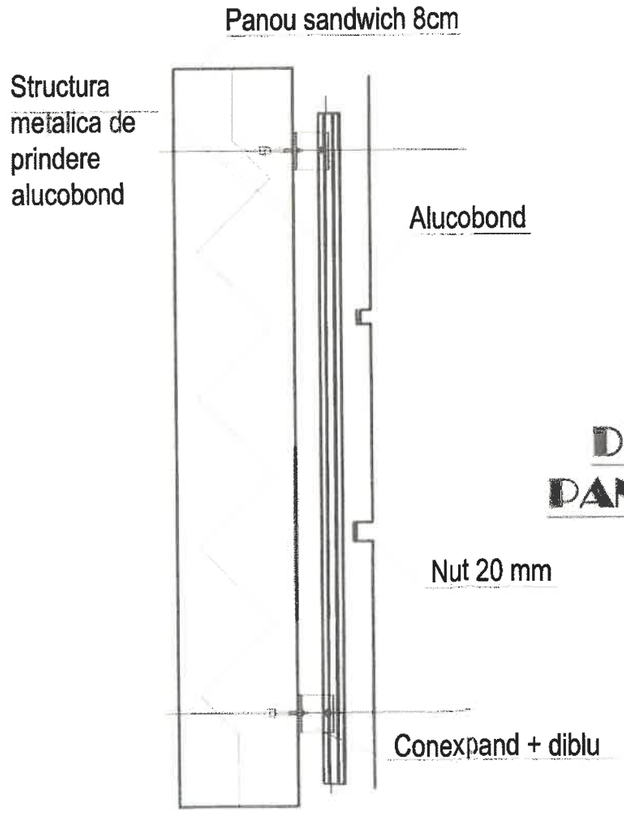

SECTIUNE TRANSVERSALA PLACARE GLAF FEREASTRA

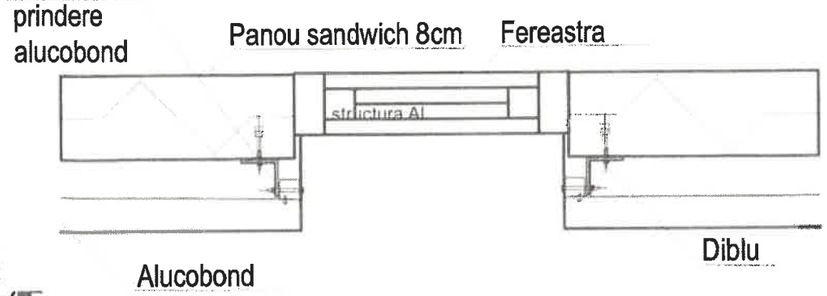

DETALII PRINDERE PANOURI DECORATIVE
SCARA 1:10

ARCH STYLE STUDIO S.C. ARCH-STYLE STUDIO S.R.L. CUI 41034663 J29/1650/2019 TEL: 0769 249 559 andreeam_ro@yahoo.com	DENUMIREA LUCRARII: AMENAJARE CHIOSCURI SPATII COMERCIALE Amplasament: - BENEFICIAR: PRIMARIA MUNICIPIULUI PLOIESTI		DATA NOI. 2021 PROIECT NR. 25077
	SEF PROIECT: Arh. Andreea Marinescu PROIECTAT: Arh. Andreea Marinescu DESENAT: Arh. Andreea Marinescu	SCARA 1 : 10	FAZA P.Th. - D.E.
		TITLUL PLANSEI : DETALIU PRINDERE PANOURI DECORATIVE CHIOSC TIP 1 (3X2m), VARIANTA 1 si 2, CHIOSC TIP 2 (3X4m), VARIANTA 1 si 2	NR.PLANSA A.06

ORDINUL ARHITECTILOR ROMANIA
Arh. Andreea Corina MARINESCU
Arhitect cu drept de semnătură

DREPTURILE DE AUTOR APARTIN PROIECTANTULUI. DOCUMENTATIA NU POATE FI COPIATA, IREPRODUSA FARA ACORDUL ACESTUIA

ANEXA NR. 3

CĂTRE :
COMISIA 4
ORGANIZAREA SI DEZVOLTAREA URBANISTICA, REALIZAREA LUCRARILOR PUBLICE, CIRCULATIE RUTIERA SI CONSERVAREA MONUMENTELOR ISTORICE SI DE ARHITECTURA

Sedinta din data : _____
AVIZ : _____
_____

Arhitect sef,
.....

Comisia 4		**DA**	**NU**	**ABT.**
Presedinte:	_____	☐	☐	☐
Secretar:	_____	☐	☐	☐
	_____	☐	☐	☐
	_____	☐	☐	☐
	_____	☐	☐	☐
	_____	☐	☐	☐
	_____	☐	☐	☐

1. DATE INIŢIALE :
Solicitarea nr.: ...../.....;
înaintata de : .....
cu privire la : .....
amplasament: .....

2. ANALIZA DOCUMENTAŢIEI DEPUSE:

3. ANALIZA SITUATIEI DIN TEREN: (DUPA CAZ)

4. ÎNCADRAREA ÎN DOCUMENTAŢIILE DE URBANISM/PROCEDURILE APROBATE :

5. PUNCT DE VEDERE AL C.D.U.M. – D.G.D.U. :

Director General Adjunct,

Compartimentul Dezvoltare Urbana si Metropolitana,

ANEXĂ NR. 4

S.C. ARCH-STYLE STUDIO S.R.L. C.U.I. 41034663 J29/1650/2019
tel. 0769 249 559 e-mail: andreeam_ro@yahoo.com

Denumirea lucrării :

AMENAJARE CHIOSC & SPATII COMERCIALE

Beneficiar : S.C. CALLIOPE S.R.L.
Județul Prahova, Municipiul Ploiesti, Str. Elena Doamna nr. 64

Faza : PT-DE

Proiectant de specialitate : S.C. ARCH-STYLE STUDIO S.R.L.

Arhitectura: arh. MARINESCU ANDREEA

S.C. ARCH-STYLE STUDIO S.R.L. C.U.I. 41034663 J29/1650/2019
tel. 0769 249 559 e-mail: andreeam_ro@yahoo.com

PROIECT: AMENAJARE CHIOSCURI & SPATII COMERCIALE

BENEFICIAR: S.C. CALLIOPE S.R.L.

PROIECTANT SPECIALITATE: S.C. ARCH-STYLE STUDIO S.R.L.
Arhitectura: arh. MARINESCU ANDREEA

ORDINUL ARHITECTILOR DIN ROMÂNIA 8148 Andreea Corina MARINESCU Arhitect cu drept de semnătură

BORDEROU PIESE SCRISE SI PIESE DESENATE ARHITECTURA

PIESE SCRISE

- Borderou piese scrise si desenate
- Foaie de capat
- Grafic de construire
- Deviz general
- Memoriu tehnic- arhitectura

PIESE DESENATE

1.	PLAN, FATADE, SECTIUNE, TIP 1 (2X3m), VARIANTA 3, SCARA 1:50	A 01
2.	STUDIU VOLUMETRIC- RAL 5010, TIP 1 (2X3m), VARIANTA 3	A 01.2
3.	STUDIU VOLUMETRIC- RAL 5010, TIP 1 (2X3m), VARIANTA 3	A 01.3
4.	TABLOU DE TAMPLARIE - USI, MODUL 2X3m, VARIANTA 3, SCARA 1:50	A 01.4
5.	TABLOU DE TAMPLARIE - FERESTRE, MODUL 2X3m, VARIANTA 3, SCARA 1:50	A 01.5
6.	PLAN, FATADE, SECTIUNE, TIP 2 (3X4m), VARIANTA 3, SCARA 1:50	A 02
7.	STUDIU VOLUMETRIC- RAL 5010, TIP 2 (3X4m), VARIANTA 3	A 02.2
8.	STUDIU VOLUMETRIC- RAL 5010, TIP 2 (3X4m), VARIANTA 3	A 02.3
9.	TABLOU DE TAMPLARIE - USI, MODUL 3X4m, VARIANTA 3, SCARA 1:50	A 02.4
10.	TABLOU DE TAMPLARIE - FERESTRE, MODUL 3X4m, VARIANTA 3, SCARA 1:50	A 02.5
11.	DETALIU PRINDERE TAMPLARIE CHIOSC TIP 2X3m, VARIANTA 3, CHIOSC TIP 3X4m, VARIANTA 3, SCARA 1:5	A 03

AUTORITATE CONTRACTANTA: **S.C. CALLIOPE S.R.L.;** (Jud.Prahova, Mun.Ploiesti, Str. Elena Doamna, nr. 64)

OBIECTIVUL: **AMENAJARE CHIOSCURI & SPATII COMERCIALE**

GRAFICUL GENERAL

de realizare a investitiei private

Nr. Crt.	Categorii lucrari	Saptamana 1 ÷ 2					Saptamana 3÷ 4					Saptamana 5 ÷ 6					Saptamana 7 ÷ 8					Saptamana 9 ÷ 10				
1	Predare amplasament																									
2	Realizare instalatii subterane																									
3	Realizarea structurii de rezistenta																									
4	Realizarea inchiderilor (elemente vertical si orizontale) pereti si tavane																									
5	Realizarea sarpantei si invelitorii																									
6	Ralizarea lucrarilor de instalatii interioare																									
7	Realizarea lucrarilor de finisaje interioare si exterioare																									
8	Receptie lucrare																									

Ofertantul va stabilii pe baza modelului de mai sus un grafic propriu de executie, in functie de capacitatile sale si de bugetul beneficiarului.

Graficul de executie se va detalia fizic si valoric, cu obligativitatea incadrarii in termenul de ~2 luni calendaristice.

PROIECTANT GENERAL

Arh. MARINESCU ANDREEA

ORDINUL ARHITECTILOR DIN ROMANIA 8148 Andreea Corina MARINESCU cu drept de

ARGHI-STUDIO S.R.L. Ploiesti - Prahova

BENEFICIAR

-3-

S.C. ARCH-STYLE STUDIO S.R.L.
C.U.I. 41034663 J29/1650/2019
STR. MESTERUL MANOLE, NR. 7, CAM.1, PLOIESTI, PRAHOVA

DEVIZ GENERAL al obiectivului de investiţii :

AMENAJARE CHIOSCURI &SPATII COMERCIALE- CHIOSC MODEL 2.00 m x 3.00 m - VARIANTA 3

Beneficiar : **S.C. CALLIOPE S.R.L.**

Nr. crt.	Denumirea capitolelor şi subcapitolelor de cheltuieli	Valoare fără TVA lei	TVA lei	Valoare cu TVA lei
1	2	3	4	5
CAPITOLUL 1 Cheltuieli pentru obţinerea şi amenajarea terenului				
1.1	Obţinerea terenului	0.00	0.00	0.00
1.2	Amenajarea terenului	0.00	0.00	0.00
1.3	Amenajări pentru protecţia mediului şi aducerea terenului la starea iniţială	0.00	0.00	0.00
1.4	Cheltuieli pentru relocarea/protecţia utilităţilor	0.00	0.00	0.00
Total capitol 1		**0.00**	**0.00**	**0.00**
CAPITOLUL 2 Cheltuieli pentru asigurarea utilităţilor necesare obiectivului de investiţii				
2.1	Bransament electric	0.00	0.00	0.00
2.2	Alimentare apa	0.00	0.00	0.00
2.3	Bransament gaz	0.00	0.00	0.00
2.4	Bazin vidanjabil (fosa septica)	0.00	0.00	0.00
Total capitol 2		**0.00**	**0.00**	**0.00**
CAPITOLUL 3 Cheltuieli pentru proiectare şi asistenţă tehnică				
3.1	Studii	**0.00**	**0.00**	**0.00**
	3.1.1. Studii de teren	0.00	0.00	0.00
	3.1.2. Raport privind impactul asupra mediului	0.00	0.00	0.00
	3.1.3. Alte studii specifice	0.00	0.00	0.00
3.2	Documentaţii-suport şi cheltuieli pentru obţinerea de avize, acorduri şi autorizaţii	0.00	0.00	0.00
3.3	Expertizare tehnică	0.00	0.00	0.00
3.4	Certificarea performanţei energetice şi auditul energetic al clădirilor	0.00	0.00	0.00
3.5	Proiectare	**10,950.00**	**2,080.50**	**13,030.50**
	3.5.1. Temă de proiectare	1,000.00	190.00	1,190.00
	3.5.2. Studiu de prefezabilitate	0.00	0.00	0.00
	3.5.3. Studiu de fezabilitate/documentaţie de avizare a lucrărilor de intervenţii şi deviz general	6,000.00	1,140.00	7,140.00
	3.5.4. Documentaţiile tehnice necesare în vederea obţinerii avizelor/acordurilor/autorizaţiilor	0.00	0.00	0.00
	3.5.5. Verificarea tehnică de calitate a proiectului tehnic şi a detaliilor de execuţie	0.00	0.00	0.00
	3.5.6. Proiect tehnic şi detalii de execuţie	3,950.00	750.50	4,700.50
3.6	Organizarea procedurilor de achiziţie	0.00	0.00	0.00
3.7	Consultanţă	**0.00**	**0.00**	**0.00**
	3.7.1. Managementul de proiect pentru obiectivul de investiţii	0.00	0.00	0.00
	3.7.2. Auditul financiar	0.00	0.00	0.00

3.8	Asistenţă tehnică	**0.00**	**0.00**	**0.00**
	3.8.1. Asistenţă tehnică din partea proiectantului	**0.00**	**0.00**	**0.00**
	3.8.1.1. pe perioada de execuţie a lucrărilor	0.00	0.00	0.00
	3.8.1.2. pentru participarea proiectantului la fazele incluse în programul de control al lucrărilor de execuţie, avizat de către Inspectoratul de Stat în Construcţii	0.00	0.00	0.00
	3.8.2. Dirigenţie de şantier	0.00	0.00	0.00
Total capitol 3		**10,950.00**	**2,080.50**	**13,030.50**
CAPITOLUL 4 Cheltuieli pentru investiţia de bază				
4.1	Construcţii şi instalaţii	18,500.00	3,515.00	22,015.00
4.2	Montaj utilaje, echipamente tehnologice şi funcţionale	6,000.00	1,140.00	7,140.00
4.3	Utilaje, echipamente tehnologice şi funcţionale care necesită montaj	0.00	0.00	0.00
4.4	Utilaje, echipamente tehnologice şi funcţionale care nu necesită montaj şi echipamente de transport	0.00	0.00	0.00
4.5	Dotări	0.00	0.00	0.00
4.6	Active necorporale	0.00	0.00	0.00
Total capitol 4		**24,500.00**	**4,655.00**	**29,155.00**
CAPITOLUL 5 Alte cheltuieli				
5.1	Organizare de şantier	**0.00**	**0.00**	**0.00**
	5.1.1. Lucrări de construcţii şi instalaţii aferente organizării de şantier	0.00	0.00	0.00
	5.1.2. Cheltuieli conexe organizării şantierului	0.00	0.00	0.00
5.2	Comisioane, cote, taxe, costul creditului	**269.50**	**51.21**	**320.71**
	5.2.1. Comisioanele şi dobânzile aferente creditului băncii finanţatoare	0.00	0.00	0.00
	5.2.2. Cota aferentă ISC pentru controlul calităţii lucrărilor de construcţii	122.50	23.28	145.78
	5.2.3. Cota aferentă ISC pentru controlul statului în amenajarea teritoriului, urbanism şi pentru autorizarea lucrărilor de construcţii	24.50	4.66	29.16
	5.2.4. Cota aferentă Casei Sociale a Constructorilor - CSC	122.50	23.28	145.78
	5.2.5. Taxe pentru acorduri, avize conforme şi autorizaţia de construire/desfiinţare	0.00	0.00	0.00
5.3	Cheltuieli diverse şi neprevăzute	2,000.00	380.00	2,380.00
5.4	Cheltuieli pentru informare şi publicitate	0.00	0.00	0.00
Total capitol 5		**2,269.50**	**431.21**	**2,700.71**
CAPITOLUL 6 Cheltuieli pentru probe tehnologice şi teste				
6.1	Pregătirea personalului de exploatare	0.00	0.00	0.00
6.2	Probe tehnologice şi teste	0.00	0.00	0.00
Total capitol 6		**0.00**	**0.00**	**0.00**
TOTAL GENERAL		**37,719.50**	**7,166.71**	**44,886.21**
din care: C + M (1.2 + 1.3 +1.4 + 2 + 4.1 + 4.2 + 5.1.1)		**24,500.00**	**4,655.00**	**29,155.00**

Model Chiosc 3.00m x 2.00m - Varianta 3

Cost aproximativ per mp- 4085 lei (817 euro) manopera si materiale.

Proiectant,
S.C ARCHI STYLE STUDIO S.R.L.

ARCHI-STYLE STUDIO S.R.L. Ploiesti - P

ORDINUL ARHITECŢILOR DIN ROMANIA 8148 Andreea Corina MARINESCU Arhitect Drept de semnătură

S.C. ARCH-STYLE STUDIO S.R.L.
C.U.I. 41034663 J29/1650/2019
STR. MESTERUL MANOLE, NR. 7, CAM.1, PLOIESTI, PRAHOVA

DEVIZ GENERAL al obiectivului de investiţii :

AMENAJARE CHIOSCURI & SPATII COMERCIALE- CHIOSC MODEL 3.00 m x 4.00 m

VARIANTA 3

Beneficiar : **S.C. CALLIOPE S.R.L.**

Nr. crt.	Denumirea capitolelor şi subcapitolelor de cheltuieli	Valoare fără TVA lei	TVA lei	Valoare cu TVA lei
1	2	3	4	5
CAPITOLUL 1 Cheltuieli pentru obţinerea şi amenajarea terenului				
1.1	Obţinerea terenului	0.00	0.00	0.00
1.2	Amenajarea terenului	0.00	0.00	0.00
1.3	Amenajări pentru protecţia mediului şi aducerea terenului la starea iniţială	0.00	0.00	0.00
1.4	Cheltuieli pentru relocarea/protecţia utilităţilor	0.00	0.00	0.00
Total capitol 1		**0.00**	**0.00**	**0.00**
CAPITOLUL 2 Cheltuieli pentru asigurarea utilităţilor necesare obiectivului de investiţii				
2.1	Bransament electric	0.00	0.00	0.00
2.2	Alimentare apa	0.00	0.00	0.00
2.3	Bransament gaz	0.00	0.00	0.00
2.4	Bazin vidanjabil (fosa septica)	0.00	0.00	0.00
Total capitol 2		**0.00**	**0.00**	**0.00**
CAPITOLUL 3 Cheltuieli pentru proiectare şi asistenţă tehnică				
3.1	Studii	**0.00**	**0.00**	**0.00**
	3.1.1. Studii de teren	0.00	0.00	0.00
	3.1.2. Raport privind impactul asupra mediului	0.00	0.00	0.00
	3.1.3. Alte studii specifice	0.00	0.00	0.00
3.2	Documentaţii-suport şi cheltuieli pentru obţinerea de avize, acorduri şi autorizaţii	0.00	0.00	0.00
3.3	Expertizare tehnică	0.00	0.00	0.00
3.4	Certificarea performanţei energetice şi auditul energetic al clădirilor	0.00	0.00	0.00
3.5	Proiectare	**10,950.00**	**2,080.50**	**13,030.50**
	3.5.1. Temă de proiectare	1,000.00	190.00	1,190.00
	3.5.2. Studiu de prefezabilitate	0.00	0.00	0.00
	3.5.3. Studiu de fezabilitate/documentaţie de avizare a lucrărilor de	6,000.00	1,140.00	7,140.00
	3.5.4. Documentaţiile tehnice necesare în vederea obţinerii avizelor/acordurilor/autorizaţiilor	0.00	0.00	0.00
	3.5.5. Verificarea tehnică de calitate a proiectului tehnic şi a detaliilor de execuţie	0.00	0.00	0.00
	3.5.6. Proiect tehnic şi detalii de execuţie	3,950.00	750.50	4,700.50
3.6	Organizarea procedurilor de achiziţie	0.00	0.00	0.00
3.7	Consultanţă	**0.00**	**0.00**	**0.00**
	3.7.1. Managementul de proiect pentru obiectivul de investiţii	0.00	0.00	0.00
	3.7.2. Auditul financiar	0.00	0.00	0.00

3.8	Asistenţă tehnică	**0.00**	**0.00**	**0.00**
	3.8.1. Asistenţă tehnică din partea proiectantului	**0.00**	**0.00**	**0.00**
	3.8.1.1. pe perioada de execuţie a lucrărilor	0.00	0.00	0.00
	3.8.1.2. pentru participarea proiectantului la fazele incluse în programul de control al lucrărilor de execuţie, avizat de către Inspectoratul de Stat în Construcţii	0.00	0.00	0.00
	3.8.2. Dirigenţie de şantier	0.00	0.00	0.00
Total capitol 3		**10,950.00**	**2,080.50**	**13,030.50**
CAPITOLUL 4 Cheltuieli pentru investiţia de bază				
4.1	Construcţii şi instalaţii	27,500.00	5,225.00	32,725.00
4.2	Montaj utilaje, echipamente tehnologice şi funcţionale	10,000.00	1,900.00	11,900.00
4.3	Utilaje, echipamente tehnologice şi funcţionale care necesită montaj	0.00	0.00	0.00
4.4	Utilaje, echipamente tehnologice şi funcţionale care nu necesită montaj şi echipamente de transport	0.00	0.00	0.00
4.5	Dotări	0.00	0.00	0.00
4.6	Active necorporale	0.00	0.00	0.00
Total capitol 4		**37,500.00**	**7,125.00**	**44,625.00**
CAPITOLUL 5 Alte cheltuieli				
5.1	Organizare de şantier	**0.00**	**0.00**	**0.00**
	5.1.1. Lucrări de construcţii şi instalaţii aferente organizării de şantier	0.00	0.00	0.00
	5.1.2. Cheltuieli conexe organizării şantierului	0.00	0.00	0.00
5.2	Comisioane, cote, taxe, costul creditului	**412.50**	**78.38**	**490.88**
	5.2.1. Comisioanele şi dobânzile aferente creditului băncii finanţatoare	0.00	0.00	0.00
	5.2.2. Cota aferentă ISC pentru controlul calităţii lucrărilor de construcţii	187.50	35.63	223.13
	5.2.3. Cota aferentă ISC pentru controlul statului în amenajarea teritoriului, urbanism şi pentru autorizarea lucrărilor de construcţii	37.50	7.13	44.63
	5.2.4. Cota aferentă Casei Sociale a Constructorilor - CSC	187.50	35.63	223.13
	5.2.5. Taxe pentru acorduri, avize conforme şi autorizaţia de construire/desfiinţare	0.00	0.00	0.00
5.3	Cheltuieli diverse şi neprevăzute	2,000.00	380.00	2,380.00
5.4	Cheltuieli pentru informare şi publicitate	0.00	0.00	0.00
Total capitol 5		**2,412.50**	**458.38**	**2,870.88**
CAPITOLUL 6 Cheltuieli pentru probe tehnologice şi teste				
6.1	Pregătirea personalului de exploatare	0.00	0.00	0.00
6.2	Probe tehnologice şi teste	0.00	0.00	0.00
Total capitol 6		**0.00**	**0.00**	**0.00**
TOTAL GENERAL		**50,862.50**	**9,663.88**	**60,526.38**
din care: C + M (1.2 + 1.3 +1.4 + 2 + 4.1 + 4.2 + 5.1.1)		**37,500.00**	**7,125.00**	**44,625.00**

Model Chiosc 3.00m x 4.00m - Varianta 3

Cost aproximativ per mp - 3125 lei (625 euro) manopera si materiale.

ORDINUL ARHITECŢILOR DIN ROMÂNIA
8148
Andreea Corina MARINESCU
Arhitect cu drept de semnătură

Proiectant,
S.C. ARCH STYLE STUDIO S.R.L.

ARCH STYLE STUDIO S.R.L. Ploiesti - Prahova

MEMORIU GENERAL – ARHITECTURA

Cap. I – DATE GENERALE

DENUMIRE: AMENAJARE CHIOSCURI & SPATII COMERCIALE

FAZA: DOCUMENTATIE PT-DE

BENEFICIAR: S.C. CALLIOPE S.R.L.

Cap. II – DATE SPECIFICE OBIECTIVULUI

Terenurile pe care se propune amplasarea chioscurilor vor fi stabilite ulterior de catre autoritatile competente ale Municipiului Ploiesti, in conformitate cu prevederile H.C.L. nr. 85/28.02.2022 si apartin domeniului public al municipiului.

Conform HCL 302/23.09.2009 - ,, se pot amplasa constructii cu caracter provizoriu, echipamente si diverse tipuri de mobilier in vederea desfasurarii de activitati de tip comercial,pe terenuri din patrimoniul municipiului Ploiesti".

Terenurile au categoria de folosinta curti-constructii.

Descrierea proiectului

- Se propune: - amenajarea de chioscuri pentru urmatoarele forme de organizare a comertului stradal in Municipiul Ploiesti:
  - Comert de intampinare, cu caracter sezonier:
    - terase sezoniere
    - standuri de expunere
  - Comert ambulant, care se desfasoara ocazional, sezonier sau permanent
    - pe tarabe sau tonete
    - cu autospeciale - rulote, masini comerciale sau remorci
  - Comertul in constructii de mici dimensiuni, situate pe terenurile apartinand domeniului public sau privat si care se amplaseaza conform:
    - avizului de amplasare - in cazul chioscurilor stradale destinate difuzarii si comercializarii presei, cartilor si florilor, care sunt amplasate direct pe sol,fara fundatii sau platforme care pot avea doar bransament electric;
    - autorizatie de construire - in cazul constructiilor provizorii.

Chioscurile vor fi de doua tipuri, vor fi construite pe platforme betonate sau asfaltate existente si vor avea suprafata construita de 6.00 mp (Chiosc tip 1) respectiv 12.00 mp (Chiosc tip 2).

- Regim de înălţime parter

- Se propune varianta cu suprastructura din profil metalic, acoperis tabla, tamplarie aluminiu sau pvc, culoare alb (RAL 9003, RAL 9016, sau RAL 9010) .

- **Chioscul de tip 1 - 2.00 x 3,00 = 6.00 mp** se propune o a-3-a varianta de realizare/inchideri:

- varianta 3: are pe latura de 3.00m (fatada principala), tamplarie PVC/aluminiu (culoare cf. RAL aprobat) in 4 canate, 1,70m(L) x 1,80 m(H), cu ochi mobil pe mijloc pentru servirea clientilor, la cota +1.00 tejghea pentru servire, rabatabila, in continuare se propune o nisa cu dimensiunile de 89.00 cm(L) x 95.00cm(l) cu inaltimea de 220.00cm pentru incadrarea unei vitrine frigorifice simple; pe latura (mica) de 2.00 m (fatada stanga sau dreapta) va avea o usa pentru personal 0,90m(L) x 2,10 m(H) si o fereastra cu parapet +0,30 cm si dimensiunile de 0.90m(L) x 2.10 m(H), fixa .

- zonele de tamplarie (vitrate) vor avea montate fiecare cate un grilaj metalic cu actionare manuala sau automata , oferind protectie antiefractie chioscurilor/spatiilor comerciale.

- Pardoseala chioscului va fi din materiale antiderapante tip "tego" sau altele asemenea.

- In functie de particularitatile terenului unde va fi amplasat, chioscul va fi sustinut de suporti reglabili pe toate cele 4 colturi si intermediar, dupa caz.

- Peretii plini, nevitrati, nisa creata pentru vitrina frigorifica, si invelitoarea chioscului/ spatiului comercial vor fi din panouri termoizolante cu grosimea de 4cm, culoare cf. RAL aprobat.

- Invelitoarea va fi realizata astfel incat pe aceasta sa poata fi amplasate panouri solare/fotovoltaice.

- in functie de particularitatile amplasamentului, fatadele laterale se pot inversa intre ele.

- **Chioscul de tip 2 - 3.00 x 4,00 = 12.00 mp** se propune o a-3-a varianta de realizare/inchideri:

- varianta 3: are pe latura de 4.00ml (fatada principala), tamplarie PVC/aluminiu (culoare cf. RAL aprobat) in 4 canate, 2,20m(L) x 1,80 m(H), cu ochi mobil pe mijloc pentru servirea clientilor, la cota +1.00 tejghea pentru servire, rabatabila, in continuare se propune o nisa cu dimensiunile de 142.00 cm(L) x 86.00cm(l) cu inaltimea de 220.00cm pentru incadrarea unei vitrine frigorifice duble; pe latura de 3.00m (mica - fatada stanga sau dreapta) se vor prevedea o usa pentru personal 0,90m(L) x 2,10 m(H) si doua ferestre cu parapet +0.30 cm si dimensiunile de 0.90m(L) x 2.10 m(H), fixe, iar cealalta latura mare (fatada posterioara) va fi alcatuita din perete plin (panou termoizolant, 4cm) , deasemeni latura mica (fatada dreapta sau stanga) va fii alcatuita din perete plin (panou termoizolant, 4cm).

- zonele de tamplarie (vitrate) vor avea montate fiecare cate un grilaj metalic cu actionare manuala sau automata , oferind protectie antiefractie chioscurilor/spatiilor comerciale.

- Pardoseala chioscului va fi din materiale antiderapante tip "tego" sau altele asemenea.

- In functie de particularitatile terenului unde va fi amplasat, chioscul va fi sustinut de suporti reglabili pe toate cele 4 colturi si intermediar, dupa caz.

- Peretii plini, nevitrati, nisa creata pentru vitrina frigorifica, si invelitoarea chioscului/ spatiului comercial vor fi din panouri termoizolante cu grosimea de 4cm, culoare cf. RAL aprobat.

- Invelitoare va fi realizata astfel incat pe aceasta sa poata fi amplasate panouri solare/fotovoltaice.

- in functie de particularitatile amplasamentului, fatadele laterale se pot inversa intre ele.

- cele 2 variante de chiosc vor avea montate logouri/firme luminoase sau neluminoase pe cel putin una din cele 4 laturi ale chioscului, prioritate va avea latura

lunga (3.00m pentru chioscul tip 1 respectiv 4.00m pentru chioscul tip 2).

Caracteristici tehnice:

- Particularitatile acestor chioscuri sunt ca elementele structurale vor fi realizate din profile metalice standardizate, iar aspectul exterior poate fi personalizat folosind placari de tip Bond.
- Instalatiile interioare (curent, apa, aer conditionat, etc) si racordarile la utilitati se vor efectua conform cerintelor si normativelor in vigoare.
- Pardoseala si planseul sunt confectionate din structura rnetalica usoara (profile din otel galvanizat).
- La pardoseala se vor utiliza materiale antiderapante tip "tego", cover PVC rezistent la trafic intens si lavabil, gresie antiderapanta pentru trafic intens sau alte materiale cu specific comercial si rezistente la tipul de activitate realizat.
- Peretii si nisa se vor executa din panouri termoizolante sau materiale compozite, colorate/vopsite in culoare cf. RAL aprobat.
- Podeaua nisei va fii acoperita cu tabla vopsita,grosime 0,5 mm, pentru a asigura protectia impotriva intemperiilor.
- Aticul (invelitoarea) va fii mascat la exterior de asemeni cu panouri termoizolante sau materiale compozite, colorate/vopsite in culoare cf. RAL aprobat.
- Acoperisul/aticul si partile componente acestuia vor fi din din tabla 0.5mm vopsita in culori cf. RAL aprobat (RAL 5010), iar invelitoarea va putea fi realizata din panouri termoizolante, sau tabla trapezoidala TR38mm .
- Elementele de decor (stalpi si ornamente) sunt realizate din placari metalice/compozit Finisare : cf. RAL aprobat (RAL 5010).
- Inchiderile peretilor plini ai chioscutui vor fi realizate din panouri termoizolante de 4 cm vopsite cu nuante cf. RAL aprobat.
- Pe cele patru laturi ale aticului se vor putea monta **logouri luminoase sau neluminoase**, conform planului anexat. Se propune montarea de logo pe cel putin una din cele patru laturi.
- Dimensiunile maximale ale logoului vor fi de :
- pentru Chioscul tip 1 (2x3m):
- 185cm(L) x 35cm(H)- pentru latura de 2m
- 285cm(L) x 35cm(H)- pentru latura de 3m
- pentru Chioscul tip 2 (3x4m):
- 285cm(L) x 35cm(H)- pentru latura de 2m
- 385cm(L) x 35cm(H)- pentru latura de 3m

- Inălţime la streasina + 2.20 m.
- Inălţime maximă a construcţiei + 2.60 m.

▫ Cap. III - DATE SPECIFICE ACTIVITATII

FLUXURILE FUNCTIONALE :

- spatiu expunere marfa
- spatiu vanzare marfa

DOTARI:

- rafturi expunere marfa
- dotari specifice activitatii propuse.
- chiuveta (dupa caz)
- vitrina frigorifica

- panouri solare/fotovoltaice
- Numar angajati : 1 sau 2 persoane

Cap. IV – UTILITATI

ALIMENTAREA CU APA :

Pentru chioscurile mari (Chiosc tip 2) in care se vor desfasura inclusiv activitati de preparare a hranei calde se va avea in vedere amplasarea in vecinatatea retelelor de apa si canalizare pentru a permite alimentarea directa si deversarea apei menajere uzate.

ALIMENTAREA CU ENERGIE ELECTRICA:

Alimentarea cu energie electrica se va face din sursa locala existenta pe amplasament sau prin amplasarea pe invelitoare de panouri fotovoltaice.

INSTALATII DE INCALZIRE

Incalzirea se va realiza cu radiatoare electrice sau aeroterme electrice.

PROTECTIA AERULUI

Activitatea desfasurata (comert) nu va fi generatoare de surse si poluanti pentru aer.

PROTECTIA IMPOTRIVA ZGOMOTULUI SI VIBRATIILOR

Prin activitatea pe care o va desfasura constructia nu va fi generatoare de zgomot fiind asigurata norma Ordinului OMS 981/1994 si protectiei mediului cu privire la respectarea decibelilor(40db).

PROTECTIA SOLULUI SI SUBSOLULUI

Prin activitatea pe care o va desfasura constructia nu va fi generatoare de surse de poluare pentru sol si subsol.

PROTECTIA IMPOTRIVA RADIATIILOR SI SUBSTANTELOR TOXICE.

Prin activitatea ce se propune nu vor exista surse de radiatii si substante toxice.

GOSPODARIREA DESEURILOR

Deseurile menajere se vor colecta in recipiente specifice, care vor fi evacuate, prin grija beneficiarului, periodic la rampa de gunoi special amenajata.

Zona de depozitare a deseurilor se va face la o distanta de minim 10 m de ferestrele obiectivelor invecinate.

MODUL DE AMPLASARE SI EXECUTIE

Se vor respecta cu strictete normele NTS si PSI in constructii, in vigoare, precum si dispozitiile Legii nr. 10/1994 privind calitatea in constructii.

De orice modificare a proiectului, fara avizul proiectantului, beneficiarul va fi direct raspunzator.

Constructia se va realiza in conformitate cu planurile de arhitectura, vizate spre neschimbare.

La executie se vor respecta cu strictete Normele Republicate de Protectia Muncii editate de Comitetul de Stat pentru protectia Muncii si aprobate de Ministerul Muncii cu Ordinul nr.64/75 si de Ministerul Sanatatii cu Ordinul nr.60/75 si Regulamentul de protectia si igiena muncii in constructii Ordinul nr.9/N/15.03.93.I

ORDINUL ARHITECȚILOR DIN ROMÂNIA
8148
Andreea Corina MARINESCU
Arhitect
drept de semnătură

Intocmit,
Arh. MARINESCU ANDREEA CORINA

-11-

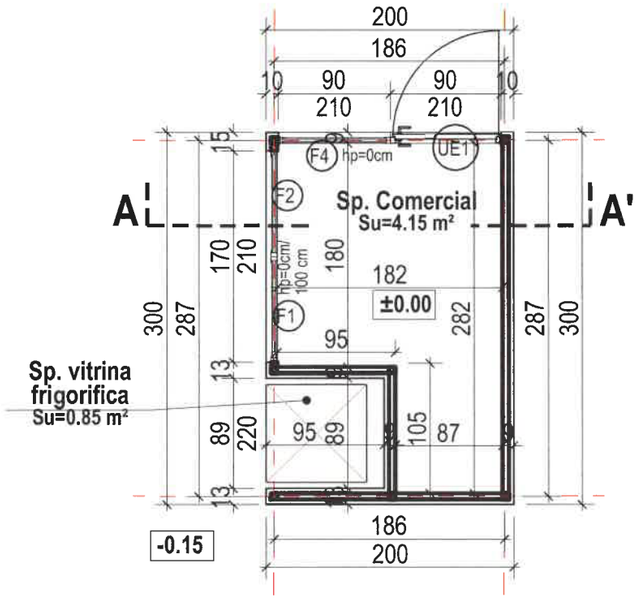

- ARIE CONSTR./DESF. = 6,00 mp
- ARIE UTILA = 5,00 mp

PLAN PARTER VAR. 3 M3x2, Scara 1:50

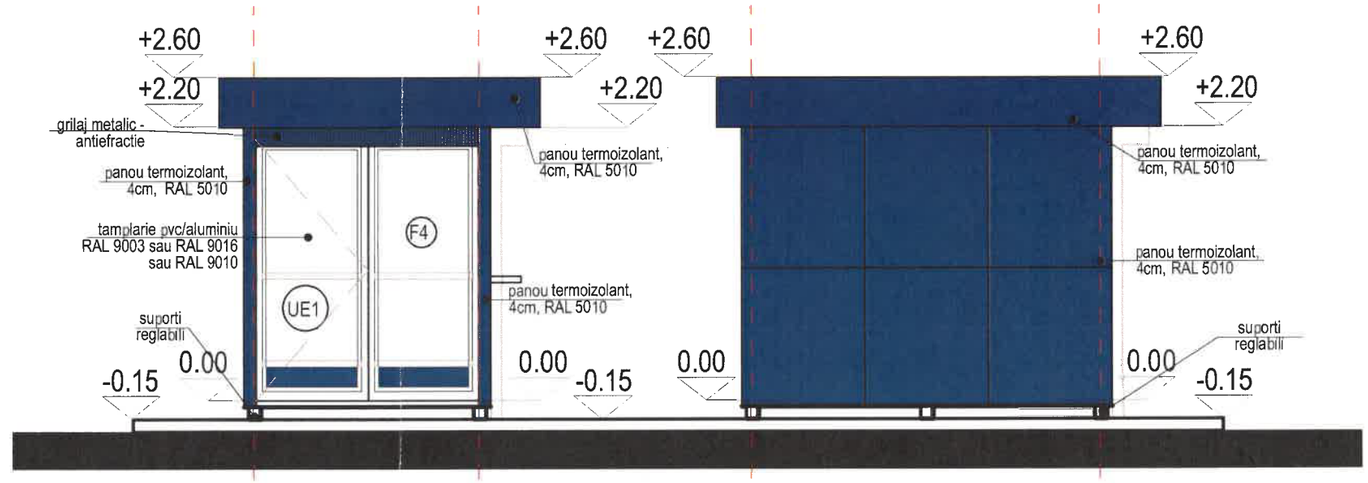

FATADA LATERALA STANGA VAR. 3 M3x2, Scara 1:100

FATADA POSTERIOARA VAR. 3M3x2, Scara 1:100

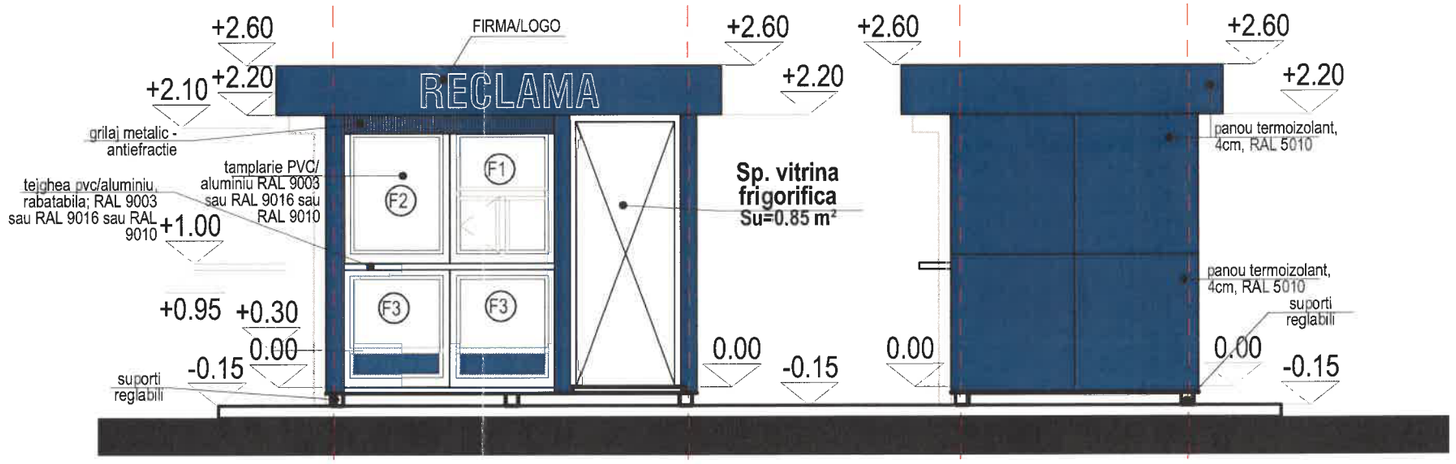

FATADA PRINCIPALA VAR. 3 M3x2, Scara 1:100

FATADA LATERALA DREAPTA VAR. 3 M3x2, Scara 1:100

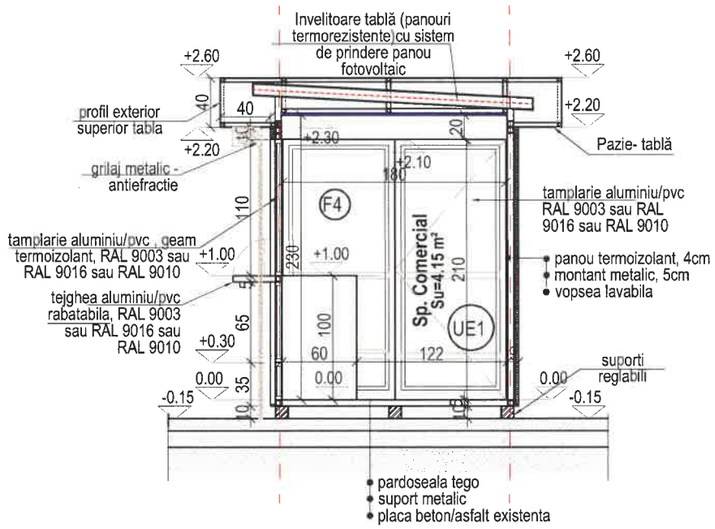

SECTIUNE VAR. 3 M3x2, Scara 1:50

ORDINUL ARHITECTILOR DIN ROMÂNIA 8148 Andreea Corina MARINESCU Arhitect

ARCH STYLE STUDIO S.C. ARCH-STYLE STUDIO S.R.L. CUI 41034663 J29/1650/2019 TEL: 0769 249 559 andreeam_ro@yahoo.com	DENUMIREA LUCRARII: AMENAJARE CHIOSCURI & SPATII COMERCIALE - MODEL 2.00m x 3.00 m Amplasament: - BENEFICIAR: S.C. CALLIOPE S.R.L.			DATA IUN. 2022 PROIECT NR. CPS02 FAZA PT-DE
	SEF PROIECT	Arh. Andreea Marinescu	SCARA 1 : 50	TITLUL PLANSEI : MODUL 2X3m, VARIANTA 3
	PROIECTAT	Arh. Andreea Marinescu		NR.PLANSA A.01
	DESENAT	Arh. Andreea Marinescu		

DREPTURILE DE AUTOR APARTIN PROIECTANTULUI. DOCUMENTATIA NU POATE FI COPIATA, REPRODUSA FARA ACORDUL ACESTUIA

ORDINUL ARHITECTILOR DIN ROMÂNIA
8148
Andreea Corina MARINESCU

STUDIU VOLUMETRIC VAR. 3 M2x3, Scara 1:50

ARCH STYLE STUDIO

S.C. ARCH-STYLE STUDIO S.R.L.

CUI 41034663
J29/1650/2019
TEL: 0769 249 559
andreeam_ro@yahoo.com

DENUMIREA LUCRARII:

AMENAJARE CHIOSCURI & SPATII COMERCIALE - MODEL 2.00m x 3.00 m

Amplasament: -

BENEFICIAR:

S.C. CALLIOPE S.R.L.

SEF PROIECT	Arh. Andreea Marinescu	SCARA	TITLUL PLANSEI : STUDIU VOLUMETRIC - RAL5010, VARIANTA 3 - Model 2.00m x 3.00m
PROIECTAT	Arh. Andreea Marinescu		
DESENAT	Arh. Andreea Marinescu		

DATA IUN. 2022

PROIECT NR. CPS02

FAZA PT-DE

NR.PLANSA **A.01.2**

DREPTURILE DE AUTOR APARTIN PROIECTANTULUI. DOCUMENTATIA NU POATE FI COPIATA, REPRODUSA FARA ACORDUL ACESTUIA

ORDINUL ARHITECȚILOR DIN ROMÂNIA
8148
Andreea Corina MARINESCU

STUDIU VOLUMETRIC VAR. 3 M2x3, Scara 1:50

ARCH STYLE STUDIO
S.C. ARCH-STYLE STUDIO S.R.L.
CUI 41034663
J29/1650/2019
TEL: 0769 249 559
andreeam_ro@yahoo.com

DENUMIREA LUCRARII:

AMENAJARE CHIOSCURI & SPATII COMERCIALE - MODEL 2.00m x 3.00 m

Amplasament: -

BENEFICIAR:

S.C. CALLIOPE S.R.L.

SEF PROIECT	Arh. Andreea Marinescu	SCARA	TITLUL PLANSEI : STUDIU VOLUMETRIC - RAL5010, VARIANTA 3 - Model 2.00m x 3.00m
PROIECTAT	Arh. Andreea Marinescu		
DESENAT	Arh. Andreea Marinescu		

DATA IUN. 2022

PROIECT NR. CPS02

FAZA PT-DE

NR.PLANSA **A.01.3**

DREPTURILE DE AUTOR APARTIN PROIECTANTULUI. DOCUMENTATIA NU POATE FI COPIATA, REPRODUSA FARA ACORDUL ACESTUIA

TABLOU DE TAMPLARIE VAR. 3 M2x3,
Scara 1:50

TIP		USI	
NUMAR CURENT		01	
INDICATIV USA		UE1	
SCHEMA		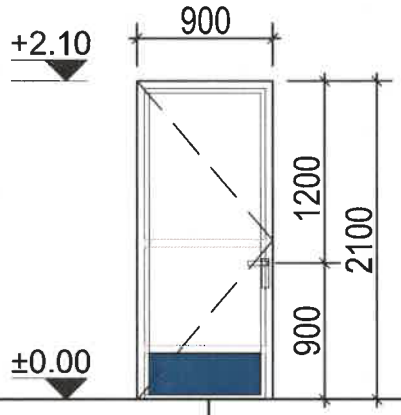	
SUPRAFATA mp/ bucata	PERIMETRU mp/ bucata	1.89mp	6.00ml
GOL TOC/mm	LATIME L/	900	
	INALTIME H/	2100	
Sens de deschidere		1 stanga	
CANTITATE buc	TOTAL	1	
CULOARE		alb-RAL 9003 sau RAL 9016 sau RAL 9010	
OBSERVATII		Usa exterioara in trei canate din profile PVC/aluminiu cu 5 camere, 70 mm. grosime profil, cu rupere de punte termica, geam Termopan securizat, cu grosime sticla de 6 mm FLOAT+ 14 argon + 4 mm "low emission". Rezistenta termica a ansamblului (profil+geam sticla) minima U=1.1W/m^{2}k. Inclusiv feroneria cu incuietoare, elemente de prindere. Cu deschiderea batanta, conform tablou tamplarie. In pret sunt incluse toate materialele necesare (auxiliare, feronerie, slide-uri, manere) si manopera aferenta prezentului articol, inclusiv fabricare si montaj.	

NOTE :

*- 1. Toate dimensiunile si cotele de nivel sunt in milimetri, in absenta unor dispozitii contrare.

*-2. Inainte de executie se vor verifica dimensiunile golurilor la fata locului; toate lucrarile de tamplarie exterioara si interioara vor fi fabricate dupa relevarea tuturor golurilor finale ferestre, usi si porti si de catre subantreprenori.

*-3. Caracteristicile usilor privind sistemul de inchidere si deschidere sunt informative, ele [illegible] definitivate impreuna cu beneficiarul.

Aceasta plansa se va citi OBLIGATORIU impreuna cu planul parter propus

ORDINUL ARHITECT DIN ROMÂNIA 8148 Andreea Corina MARINESCU Arhitect cu drept de semnătură

ARCH STYLE STUDIO

S.C. ARCH-STYLE STUDIO S.R.L.
CUI 41034663
J29/1650/2019
TEL: 0769 249 559
andreeam_ro@yahoo.com

DENUMIREA LUCRARII:

AMENAJARE CHIOSCURI & SPATII COMERCIALE - MODEL 2.00m x 3.00 m

Amplasament: -

BENEFICIAR:
S.C. CALLIOPE S.R.L.

SEF PROIECT	Arh. Andreea Marinescu	SCARA	TITLUL PLANSEI : **TABLOU DE TAMPLARIE - CHIOSC TIP 1 2X3m, VARIANTA 3**	NR.PLANSA **A.01.4**
PROIECTAT	Arh. Andreea Marinescu			
DESENAT	Arh. Andreea Marinescu			

DATA IUN. 2022
PROIECT NR. CPS02
FAZA PT-DE

DREPTURILE DE AUTOR APARTIN PROIECTANTULUI. DOCUMENTATIA NU POATE FI COPIATA, REPRODUSA FARA ACORDUL ACESTUIA

TIP		FERESTRE		FERESTRE		FERESTRE		FERESTRE	
NUMAR CURENT		01		02		03, 04		05	
INDICATIV USA		F1		F2		F3		F4	
SCHEMA		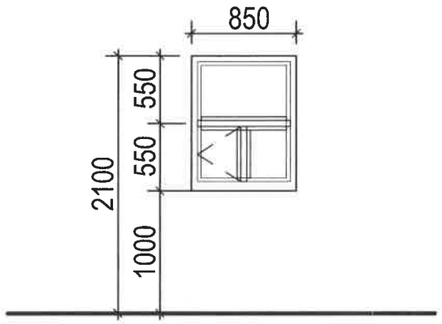 Hp 100 cm		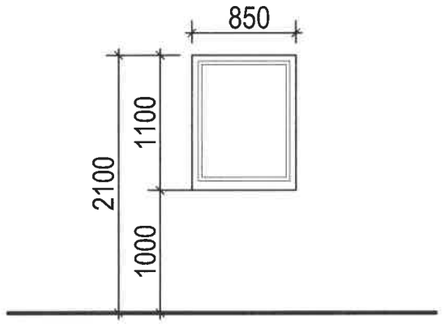 Hp 100 cm		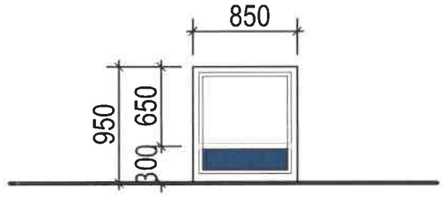 Hp 0 cm		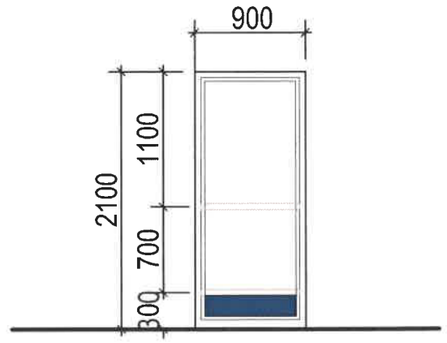 Hp 0 cm	
SUPRAFATA mp/ bucata	PERIMETRU mp/ bucata	0.935mp	3.90ml	0.935mp	3.90ml	0.81mp	3.60ml	1.89mp	6.00ml
GOL TOC/mm	LATIME L	850		850		850		900	
	INALTIME H	1100		1100		950		2100	
CANTITATE buc	TOTAL	1		1		2		1	
CULOARE		alb-RAL 9003 sau RAL 9016 sau RAL 9010		alb-RAL 9003 sau RAL 9016 sau RAL 9010		alb-RAL 9003 sau RAL 9016 sau RAL 9010		alb-RAL 9003 sau RAL 9016 sau RAL 9010	
OBSERVATII		Tamplarie exterioara in 3 canate din profile PVC/aluminiu cu 5 camere, 70 mm. grosime profil, cu rupere de punte termica, geam Termopan, "low emission" , cu grosime sticla de 6 mm FLOAT + 14 argon + 4 mm " low emission" . Rezistenta termica minima a ansamblului (profil + geam sticla) U= 1.1 W/m^{2}K. Ochiurile sunt fixe si mobile, cu deschidere, conform tablou de tamplarie. In pret sunt incluse toate materialele necesare (auxiliare, feronerie, slide-uri, manere, etc) si manopera aferenta prezentului articol, inclusiv fabricare si montaj.		Tamplarie exterioara in 1 canat din profile PVC/aluminiu cu 5 camere, 70 mm. grosime profil, cu rupere de punte termica, geam Termopan, "low emission" , cu grosime sticla de 6 mm FLOAT + 14 argon + 4 mm " low emission" . Rezistenta termica minima a ansamblului (profil + geam sticla) U= 1.1 W/m^{2}K. Ochiul este fix, fara deschidere, conform tablou de tamplarie. In pret sunt incluse toate materialele necesare (auxiliare, feronerie, slide-uri, manere, etc) si manopera aferenta prezentului articol, inclusiv fabricare si montaj.		Tamplarie exterioara in 2 canate din profile PVC/aluminiu cu 5 camere, 70 mm grosime profil, cu rupere de punte termica, geam Termopan, "low emission" , cu grosime sticla de 6 mm FLOAT + 14 argon + 4 mm " low emission" . Rezistenta termica minima a ansamblului (profil + geam sticla) U= 1.1 W/m^{2}K. Ochiurile sunt fixe, fara deschidere, conform tablou de tamplarie. In pret sunt incluse toate materialele necesare (auxiliare, feronerie, slide-uri, manere, etc) si manopera aferenta prezentului articol, inclusiv fabricare si montaj.		Tamplarie exterioara in 3 canate din profile PVC/aluminiu cu 5 camere, 70 mm. grosime profil, cu rupere de punte termica, geam Termopan, "low emission" , cu grosime sticla de 6 mm FLOAT + 14 argon + 4 mm " low emission" . Rezistenta termica minima a ansamblului (profil + geam sticla) U= 1.1 W/m^{2}K. Ochiurile sunt fixe, fara deschidere, conform tablou de tamplarie. In pret sunt incluse toate materialele necesare (auxiliare, feronerie, slide-uri, manere, etc) si manopera aferenta prezentului articol, inclusiv fabricare si montaj.	

TABLOU DE TAMPLARIE VAR. 3 M2x3,

Scara 1:50

ORDINUL ARHITECTILOR DIN ROMÂNIA
8148
Andreea Corin MARINESCU
Arhitect

ARCH-STYLE STUDIO S.R.L. CUI 41034663 J29/1650/2019 Târgoviște

NOTE :

*- 1. Toate dimensiunile si cotele de nivel sunt in milimetri, in absenta unor dispozitii contrare.

*-2. Inainte de executie se vor verifica dimensiunile golurilor la fata locului; toate lucrarile de tamplarie exterioara si interioara vor fi fabricate dupa relevarea tuturor golurilor finale ferestre, usi si porti si de catre subantreprenori.

*-3. Caracteristicile usilor privind sistemul de inchidere si deschidere sunt informative, ele trebuie definitivate impreuna cu beneficiarul.

Aceasta plansa se va citi OBLIGATORIU impreuna cu planul parter propus

ARCH STYLE STUDIO

S.C. ARCH-STYLE STUDIO S.R.L.
CUI 41034663
J29/1650/2019
TEL: 0769 249 559
andreeam_ro@yahoo.com

DENUMIREA LUCRARII:
AMENAJARE CHIOSCURI & SPATII COMERCIALE - MODEL 2.00m x 3.00 m
Amplasament: -

BENEFICIAR:
S.C. CALLIOPE S.R.L.

SEF PROIECT	Arh. Andreea Marinescu	
PROIECTAT	Arh. Andreea Marinescu	
DESENAT	Arh. Andreea Marinescu	

SCARA

TITLUL PLANSEI :
TABLOU DE TAMPLARIE - CHIOSC TIP 1 2X3m, VARIANTA 3

DATA IUN. 2022
PROIECT NR. CPS02
FAZA PT-DE
NR.PLANSA **A.01.5**

DREPTURILE DE AUTOR APARTIN PROIECTANTULUI. DOCUMENTATIA NU POATE FI COPIATA, REPRODUSA FARA ACORDUL ACESTUIA

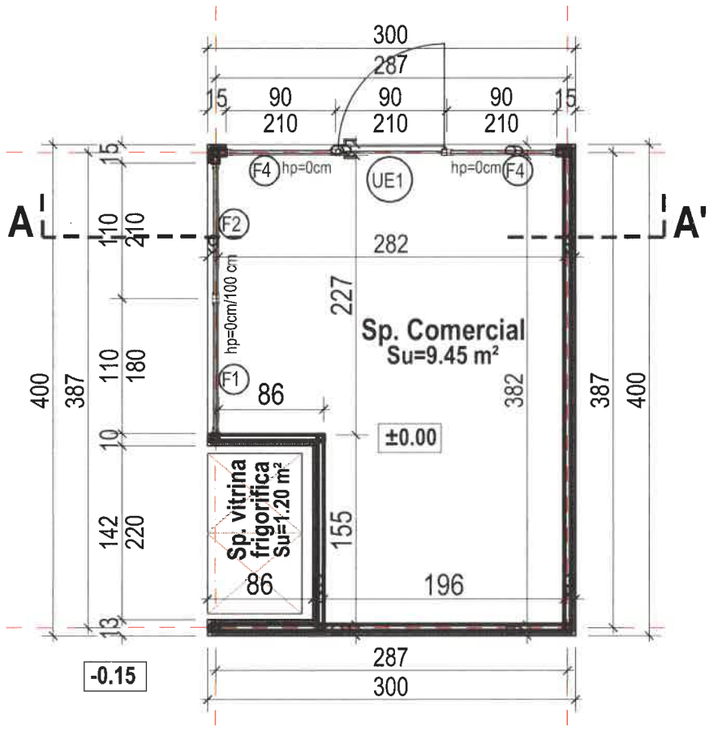

- ARIE CONSTR./DESF. = 12,00 mp
- ARIE UTILA = 10,65 mp

PLAN PARTER
VAR. 3 M3x4,
Scara 1:50

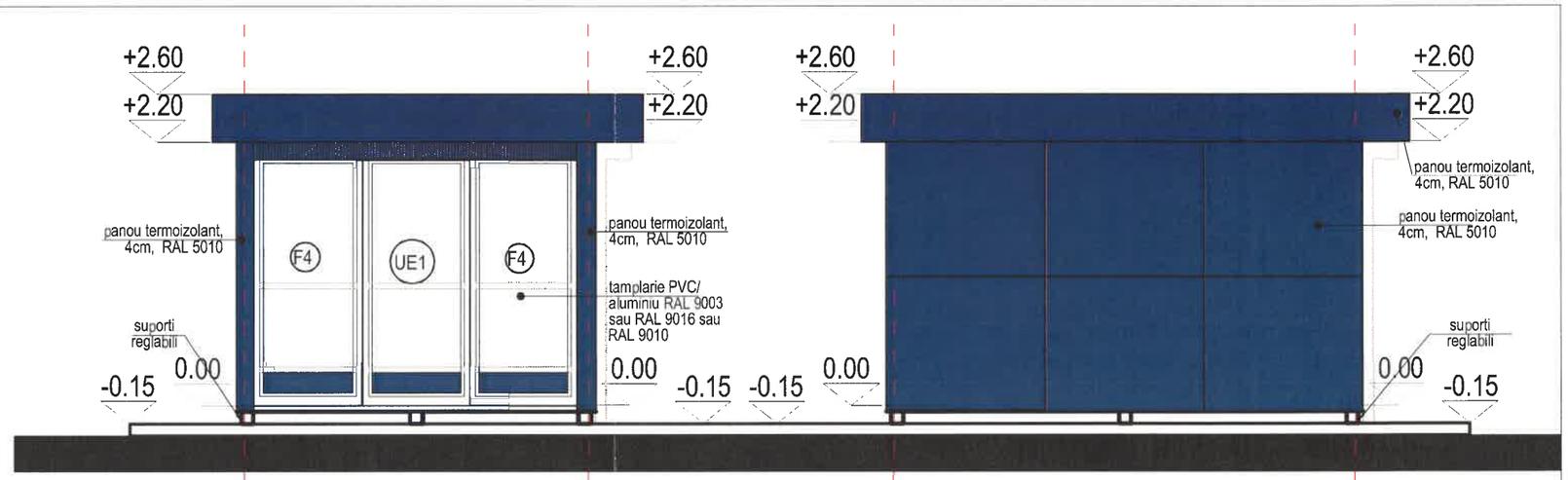

FATADA LATERALA STANGA
VAR. 3 M3x4, Scara 1:100

FATADA POSTERIOARA
VAR. 3 M3x4, Scara 1:100

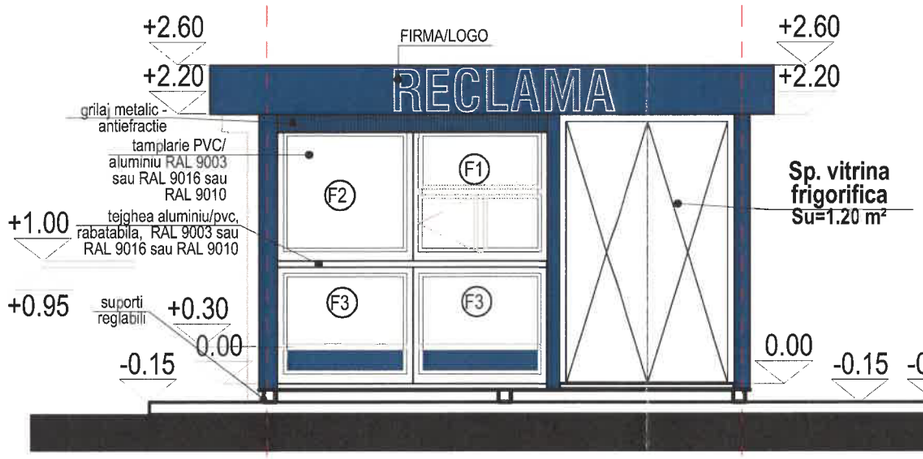

FATADA PRINCIPALA
VAR. 3 M3x4, Scara 1:100

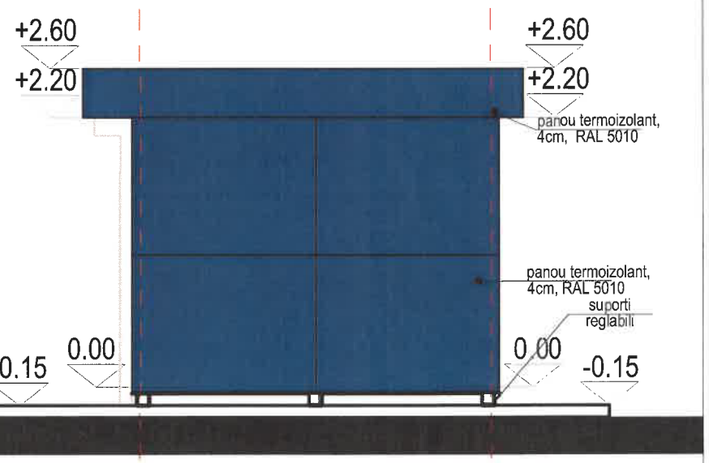

FATADA LATERALA DREAPTA
VAR. 3 M3x4, Scara 1:100

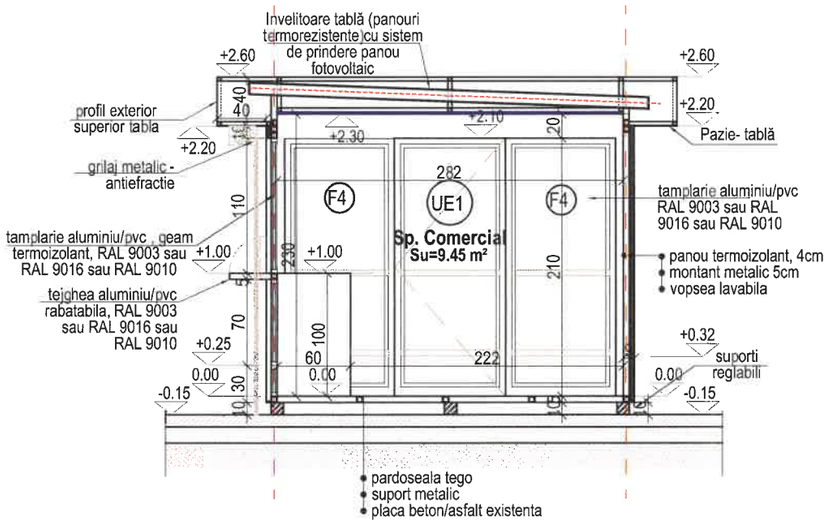

SECTIUNE VAR. 3 M3x4,
Scara 1:50

ORDINUL ARHITECȚILOR DIN ROMÂNIA
8148
Andreea Corina MARINESCU
cu drept de semnătură

STYLE STUDIO S.R.L. J29/1650/2019 41034663 Prahova

ARCH STYLE STUDIO S.C. ARCH-STYLE STUDIO S.R.L. CUI 41034663 J29/1650/2019 TEL: 0769 249 559 andreeam_ro@yahoo.com	DENUMIREA LUCRARII: AMENAJARE CHIOSCURI & SPATII COMERCIALE - MODEL 3.00m x 4.00 m Amplasament: - BENEFICIAR: S.C. CALLIOPE S.R.L.		DATA IUN. 2022 PROIECT NR. CPS02 FAZA PT-DE
	SEF PROIECT	Arh. Andreea Marinescu	
	PROIECTAT	Arh. Andreea Marinescu	SCARA 1 : 50
	DESENAT	Arh. Andreea Marinescu	TITLUL PLANSEI : MODUL 3X4m, VARIANTA 3
			NR.PLANSA A.02

DREPTURILE DE AUTOR APARTIN PROIECTANTULUI. DOCUMENTATIA NU POATE FI COPIATA SAU FOLOSITA FARA ACORDUL ACESTUIA

ORDINUL ARH DIN ROM 814 Andreea Corina MARINESCU

ARCH-STYLE STUDIO S.R.L. J29/1650/2019 Ploiesti - Prahova

STUDIU VOLUMETRIC VAR. 3 M3x4, Scara 1:50

ARCH STYLE STUDIO S.C. ARCH-STYLE STUDIO S.R.L. CUI 41034663 J29/1650/2019 TEL: 0769 249 559 andreeam_ro@yahoo.com	**DENUMIREA LUCRARII:** **AMENAJARE CHIOSCURI & SPATII COMERCIALE - MODEL 3.00m x 4.00 m** Amplasament: -		DATA IUN. 2022 PROIECT **NR. CPS02**
	BENEFICIAR: **S.C. CALLIOPE S.R.L.**		FAZA PT-DE
	SEF PROIECT: Arh. Andreea Marinescu PROIECTAT: Arh. Andreea Marinescu DESENAT: Arh. Andreea Marinescu	SCARA	TITLUL PLANSEI : **STUDIU VOLUMETRIC - RAL5010, VARIANTA 3 - Model 3.00m x 4.00m**	NR.PLANSA **A.02.2**

DREPTURILE DE AUTOR APARTIN PROIECTANTULUI. DOCUMENTATIA NU POATE FI COPIATA, REPRODUSA FARA ACORDUL ACESTUIA

ORDINUL ARHIT
DIN ROMA
8148
Andreea Corina
MARINESCU

ARCH-STYLE STUDIO S.R.L.
CUI 41034663
J29/1650/2019

STUDIU VOLUMETRIC
VAR. 3 M3x4,
Scara 1:50

ARCH STYLE STUDIO S.C. ARCH-STYLE STUDIO S.R.L. CUI 41034663 J29/1650/2019 TEL: 0769 249 559 andreeam_ro@yahoo.com	**DENUMIREA LUCRARII:** **AMENAJARE CHIOSCURI & SPATII COMERCIALE - MODEL 3.00m x 4.00 m** Amplasament: -				DATA IUN. 2022 PROIECT **NR. CPS02**
	BENEFICIAR: **S.C. CALLIOPE S.R.L.**				FAZA PT-DE
	SEF PROIECT	Arh. Andreea Marinescu	SCARA	TITLUL PLANSEI : **STUDIU VOLUMETRIC - RAL5010, VARIANTA 3 - Model 3.00m x 4.00m**	NR.PLANSA **A.02.3**
	PROIECTAT	Arh. Andreea Marinescu			
	DESENAT	Arh. Andreea Marinescu			

DREPTURILE DE AUTOR APARTIN PROIECTANTULUI. DOCUMENTATIA NU POATE FI COPIATA, REPRODUSA FARA ACORDUL ACESTUIA

TABLOU DE TAMPLARIE VAR. 3 M3x4, Scara 1:50

TIP		USI
NUMAR CURENT		01
INDICATIV USA		UE1
SCHEMA		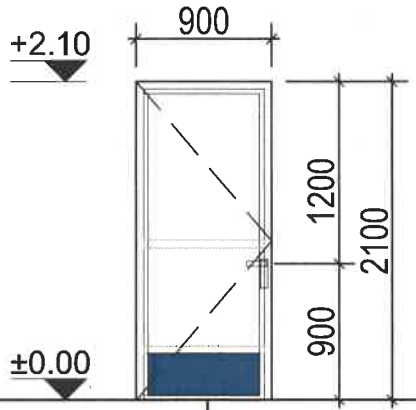
SUPRAFATA mp/ bucata	PERIMETRU mp/ bucata	1.89mp / 6.00ml
GOL TOC/mm	LATIME L/	900
	INALTIME H/	2100
Sens de deschidere		1 stanga
CANTITATE buc	TOTAL	1
CULOARE		alb-RAL 9003 sau RAL 9016 sau RAL 9010
OBSERVATII		Usa exterioara intr-un canat din profile PVC/aluminiu cu 5 camere, 70 mm. grosime profil, cu rupere de punte termica, geam Termopan securizat, cu grosime sticla de 6 mm FLOAT+ 14 argon + 4 mm "low emission". Rezistenta termica a ansamblului (profil+geam sticla) minima U=1.1W/m^{2}k. Inclusiv feroneria cu incuietoare, elemente de prindere. Cu deschiderea batanta, conform tablou tamplarie. In pret sunt incluse toate materialele necesare (auxiliare, feronerie, slide-uri, manere) si manopera aferenta prezentului articol, inclusiv fabricare si montaj.

NOTE :

*- 1. Toate dimensiunile si cotele de nivel sunt in milimetri, in absenta unor dispozitii contrare.

*-2. Inainte de executie se vor verifica dimensiunile golurilor la fata locului; toate lucrarile de tamplarie exterioara si interioara vor fi fabricate dupa relevarea
tuturor golurilor finale ferestre, usi si porti si de catre subantreprenori.

*-3. Caracteristicile usilor privind sistemul de inchidere si deschidere sunt informative, ele trebuie definitivate impreuna cu beneficiarul.

Aceasta plansa se va citi OBLIGATORIU impreuna cu planul parter propus

ARCH STYLE STUDIO
S.C. ARCH-STYLE STUDIO S.R.L.
CUI 41034663
J29/1650/2019
TEL: 0769 249 559
andreeam_ro@yahoo.com

DENUMIREA LUCRARII:
AMENAJARE CHIOSCURI & SPATII COMERCIALE - MODEL 2.00m x 3.00 m
Amplasament: -

BENEFICIAR:
S.C. CALLIOPE S.R.L.

SEF PROIECT	Arh. Andreea Marinescu	
PROIECTAT	Arh. Andreea Marinescu	
DESENAT	Arh. Andreea Marinescu	

SCARA

TITLUL PLANSEI :
TABLOU DE TAMPLARIE - CHIOSC TIP 1 2X3m, VARIANTA 3

DATA IUN. 2022
PROIECT NR. CPS02
FAZA PT-DE
NR.PLANSA **A.02.4**

UNIUNEA ARHITECȚILOR DIN ROMÂNIA 8148 Arh. Andreea Corina MARINESCU Arhitect cu drept de semnătură

DREPTURILE DE AUTOR APARTIN PROIECTANTULUI. DOCUMENTATIA NU POATE FI COPIATA, REPRODUSA FARA ACORDUL ACESTUIA

TIP	FERESTRE	FERESTRE	FERESTRE	FERESTRE
NUMAR CURENT	01	02	03, 04	05, 06
INDICATIV USA	F1	F2	F3	F4
SCHEMA	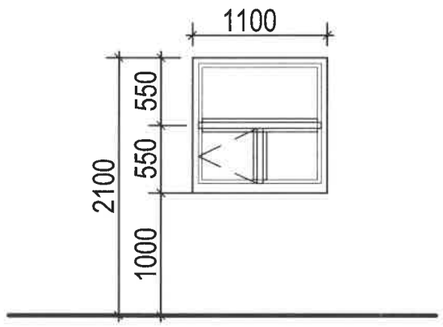 Hp 100 cm	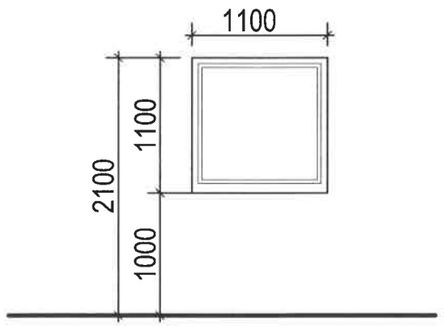 Hp 100 cm	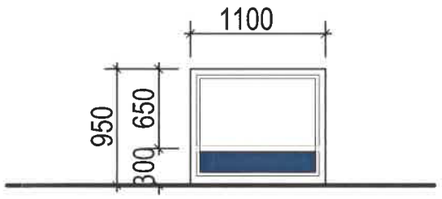 Hp 30 cm	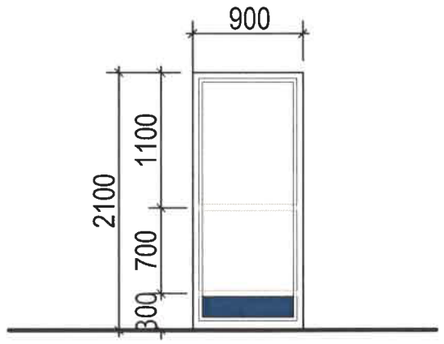 Hp 0 cm
SUPRAFATA mp/ bucata / PERIMETRU mp/ bucata	2.31mp / 4.40ml	2.31mp / 4.40ml	1.05mp / 4.10ml	1.89mp / 6.00ml
GOL TOC/mm – LATIME L	1100	1100	1100	900
GOL TOC/mm – INALTIME H	1100	1100	950	2100
CANTITATE buc – TOTAL	1	1	2	2
CULOARE	alb-RAL 9003 sau RAL 9016 sau RAL 9010	alb-RAL 9003 sau RAL 9016 sau RAL 9010	alb-RAL 9003 sau RAL 9016 sau RAL 9010	alb-RAL 9003 sau RAL 9016 sau RAL 9010
OBSERVATII	Tamplarie exterioara in 3 canate din profile PVC/aluminiu cu 5 camere, 70 mm grosime profil, cu rupere de punte termica, geam Termopan, "low emission" , cu grosime sticla de 6 mm FLOAT + 14 argon + 4 mm " low emission" . Rezistenta termica minima a ansamblului (profil + geam sticla) U= 1.1 W/m^{2}K. Ochiurile sunt fixe si mobile, cu deschidere, conform tablou de tamplarie. In pret sunt incluse toate materialele necesare (auxiliare, feronerie, slide-uri, manere, etc) si manopera aferenta prezentului articol, inclusiv fabricare si montaj.	Tamplarie exterioara in 1 canat din profile PVC/aluminiu cu 5 camere, 70 mm. grosime profil, cu rupere de punte termica, geam Termopan, "low emission" , cu grosime sticla de 6 mm FLOAT + 14 argon + 4 mm " low emission" . Rezistenta termica minima a ansamblului (profil + geam sticla) U= 1.1 W/m^{2}K. Ochiul este fix, fara deschidere, conform tablou de tamplarie. In pret sunt incluse toate materialele necesare (auxiliare, feronerie, slide-uri, manere, etc) si manopera aferenta prezentului articol, inclusiv fabricare si montaj.	Tamplarie exterioara in 2 canate din profile PVC/aluminiu cu 5 camere, 70 mm. grosime profil, cu rupere de punte termica, geam Termopan, "low emission" , cu grosime sticla de 6 mm FLOAT + 14 argon + 4 mm " low emission" . Rezistenta termica minima a ansamblului (profil + geam sticla) U= 1.1 W/m^{2}K. Ochiurile sunt fixe, fara deschidere, conform tablou de tamplarie. In pret sunt incluse toate materialele necesare (auxiliare, feronerie, slide-uri, manere, etc) si manopera aferenta prezentului articol, inclusiv fabricare si montaj.	Tamplarie exterioara in 3 canate din profile PVC/aluminiu cu 5 camere, 70 mm. grosime profil, cu rupere de punte termica, geam Termopan, "low emission" , cu grosime sticla de 6 mm FLOAT + 14 argon + 4 mm " low emission" . Rezistenta termica minima a ansamblului (profil + geam sticla) U= 1.1 W/m^{2}K. Ochiurile sunt fixe, fara deschidere, conform tablou de tamplarie. In pret sunt incluse toate materialele necesare (auxiliare, feronerie, slide-uri, manere, etc) si manopera aferenta prezentului articol, inclusiv fabricare si montaj.

TABLOU DE TAMPLARIE VAR. 3 M3x4,

Scara 1:50

NOTE :

*- 1. Toate dimensiunile si cotele de nivel sunt in milimetri, in absenta unor dispozitii contrare.

*-2. Inainte de executie se vor verifica dimensiunile golurilor la fata locului; toate lucrarile de tamplarie exterioara si interioara vor fi fabricate dupa relevarea tuturor golurilor finale ferestre, usi si porti si de catre subantreprenori.

*-3. Caracteristicile usilor privind sistemul de inchidere si deschidere sunt informative, ele trebuie definitivate impreuna cu beneficiarul.

Aceasta plansa se va citi OBLIGATORIU impreuna cu planul parter propus

ARCH-STYLE STUDIO

S.C. ARCH-STYLE STUDIO S.R.L.
CUI 41034663
J29/1650/2019
TEL: 0769 249 559
andreeam_ro@yahoo.com

ARCH-STYLE STUDIO S.R.L. CUI 41034663 Piatra Neamt

ORDINUL ARHITECTILOR DIN ROMÂNIA
8148
Andreea Corina MARINESCU
Arhitect
cu drept de semnătură

DENUMIREA LUCRARII:
AMENAJARE CHIOSCURI & SPATII COMERCIALE - MODEL 2.00m x 3.00 m
Amplasament: -

BENEFICIAR:
S.C. CALLIOPE S.R.L.

SEF PROIECT	Arh. Andreea Marinescu	
PROIECTAT	Arh. Andreea Marinescu	
DESENAT	Arh. Andreea Marinescu	

SCARA

TITLUL PLANSEI :
TABLOU DE TAMPLARIE - CHIOSC TIP 2 3X4m, VARIANTA 3

DATA IUN. 2022

PROIECT NR. CPS02

FAZA PT-DE

NR.PLANSA **A.02.5**

DREPTURILE DE AUTOR APARTIN PROIECTANTULUI. DOCUMENTATIA NU POATE FI COPIATA, REPRODUSA FARA ACORDUL ACESTUIA

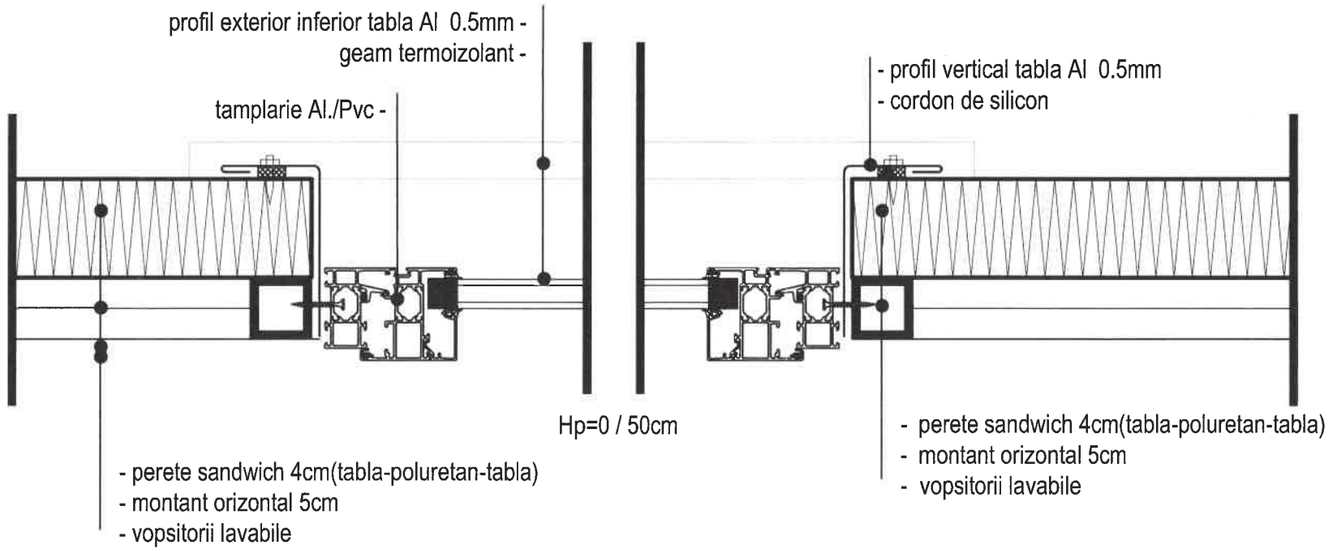

DETALIU TAMPLARIE, SECTIUNE ORIZONTALA
SCARA 1:5

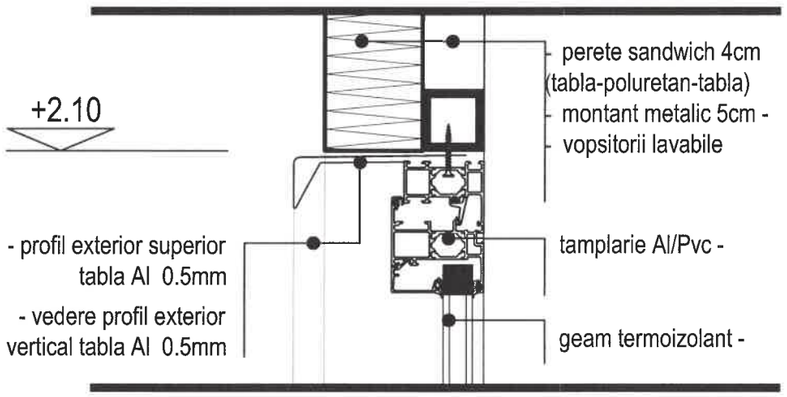

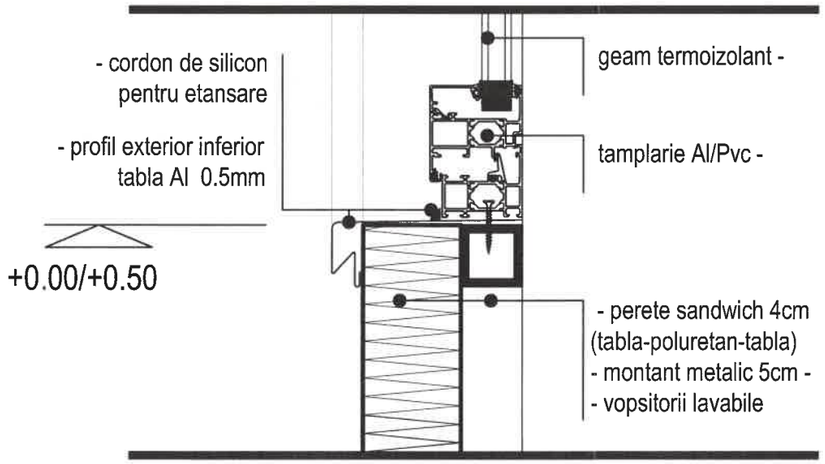

DETALIU TAMPLARIE, SECTIUNE VERTICALA
SCARA 1:5

ORDINUL ARHITECTILOR DIN ROMÂNIA 8148 Andreea Corina MARINESCU Arhitect

ARCH STYLE STUDIO S.C. ARCH-STYLE STUDIO S.R.L. CUI 41034663 J29/1650/2019 TEL: 0769 249 559 andreeam_ro@yahoo.com	DENUMIREA LUCRARII: AMENAJARE CHIOSCURI & SPATII COMERCIALE - MODEL 3.00m x 4.00 m Amplasament: -			DATA IUN. 2022 PROIECT NR. CPS02
	BENEFICIAR: S.C. CALLIOPE S.R.L.			FAZA PT-DE
	SEF PROIECT: Arh. Andreea Marinescu PROIECTAT: Arh. Andreea Marinescu DESENAT: Arh. Andreea Marinescu	SCARA 1 : 50	TITLUL PLANSEI : DETALIU PRINDERE TAMPLARIE CHIOSC TIP 1 (2X3m), VARIANTA 3, CHIOSC TIP 2 (3X4m), VARIANTA 3	NR.PLANSA A.03

DREPTURILE DE AUTOR APARTIN PROIECTANTULUI. DOCUMENTATIA NU POATE FI COPIATA, REPRODUSA FARA ACORDUL ACESTUIA

CONSILIUL LOCAL AL MUNICIPIULUI PLOIEŞTI
NR. 383/28.07.2022

REFERAT DE APROBARE

la proiectul de hotărâre privind modificarea „Regulamentului privind amplasarea şi funcţionarea spaţiilor comerciale cu caracter provizoriu pe terenurile ce aparţin domeniului public si privat al municipiului Ploieşti ", aprobat prin hotărârea Consiliului Local al Municipiului Ploieşti nr. 95/28 februarie 2022, cu modificările ulterioare

În exercitarea atribuţiilor conferite prin art. 129 alin (2) lit. c) din Ordonanța de Urgență nr. 57/2019 privind Codul administrativ, Consiliul Local are atribuţii privind administrarea domeniului public și privat al municipiului şi hotărăşte cu privire la modul de valorificare a acestuia.

Consiliul Local al municipiului Ploieşti a adoptat Hotărârea nr. 80/25.02.2016 prin care a fost aprobat *Regulamentul privind amplasarea şi funcţionarea spaţiilor comerciale cu caracter provizoriu pe terenurile ce aparţin domeniului public şi privat al municipiului Ploieşti.*

De-a lungul timpului au avut loc ședințe de lucru ale comisiilor de specialitate ale Consiliului Local, în cadrul cărora s-au făcut propuneri de modificare a Regulamentului privind amplasarea şi funcţionarea spaţiilor comerciale cu caracter provizoriu pe terenurile ce aparţin domeniului public şi privat al Municipiului Ploieşti aprobat prin Hotărârea Consiliului Local al Municipiului Ploieşti nr. 80/25 februarie 2016, cu modificările ulterioare, precum și de stabilire a unor noi modele de chioșcuri, cu suprafețe de 6 mp, respectiv 12 mp.

Prin Hotărârea Consiliului Local al Municipiului Ploieşti nr. 95/28.02.2022 s-a aprobat modificarea "Regulamentului privind amplasarea și funcționarea spațiilor comerciale cu caracter provizoriu pe terenurile ce aparțin domeniului public si privat al municipiului Ploiești" aprobat prin Hotararea Consiliului Local al Municipiului Ploiesti nr. 80/25 februarie 2016, cu modificările ulterioare, conform anexei 1 la această hotărâre.

Prin Hotărârile Consiliului Local al Municipiului Ploieşti nr. 149/31.03.2022 si nr. 282/28.06.2022 s-a aprobat modificarea si completarea "Regulamentului privind amplasarea și funcționarea spațiilor comerciale cu caracter provizoriu pe terenurile ce aparțin domeniului public şi privat al municipiului Ploieşti" aprobat prin Hotărârea Consiliului Local al Municipiului Ploieşti nr. 95/28.02.2022.

In urma analizării solicitărilor de la diferiți agenți economici (ex : S.C. Calliope S.R.L., S.C. Coca-Cola HBC România S.R.L., S.C. Tramineti S.R.L., S.C. Hale și Piețe S.A., etc.), s-a încercat reglementarea anumitor situații constatându-se ca fiind oportună modificarea Regulamentului privind amplasarea și funcționarea spațiilor comerciale cu caracter provizoriu pe terenurile ce aparțin domeniului public si privat al municipiului Ploieşti" aprobat prin Hotărârea Consiliului Local al Municipiului Ploieşti nr. 95/28.02.2022 și modificat prin Hotărârile Consiliului Local al Municipiului Ploieşti nr. 149/31 martie 2022 și nr. 282/28 iunie 2022.

Propunerile de modificare a Regulamentului privind amplasarea și funcționarea spațiilor comerciale cu caracter provizoriu pe terenurile ce aparțin domeniului public si privat al municipiului Ploieşti" aprobat prin Hotărârea Consiliului Local al Municipiului

Ploiești nr. 95/28.02.2022 și modificat prin Hotărârile Consiliului Local al Municipiului Ploiești nr. 149/31 martie 2022 și nr. 282/28 iunie 2022 vizează :

- exceptarea chioșcurilor din Parcul Municipal Vest, Parcul Regele Mihai I și Parcul Memorial Constantin Stere;
- exceptarea chioșcurilor din incinta piețelor administrate de către S.C. Hale și Piețe S.A. sau în Piața Mixtă Obor;
- exceptarea chioșcurilor dotate cu grup sanitar operate de S.C. Servicii de Gospodărire Urbană Ploiești S.R.L.;
-exceptare chioșcuri în franciză sau a unor reglementări speciale privind securitatea spațiului;
-excepția privind obiectul de activitate pentru comercianții din platforma Nord;
- acceptarea încadrării unor vitrine frigorifice pentru băuturi;
-reglementarea situațiilor chioșcuri mai mari de 12 m^2, mențiune placare cu alucobond și eliminare detalii tehnice.

Având în vedere necesitatea punerii în aplicare a prevederilor Regulamentului privind amplasarea și funcționarea spațiilor comerciale cu caracter provizoriu pe terenurile ce aparțin domeniului public si privat al municipiului Ploiești ", cu modificările ulterioare și reglementarea unor situații excepționale, prezentul proiect de hotărâre are caracter de urgență.

Față de cele prezentate, supunem analizei și aprobării Consiliului Local al Municipiului Ploiești proiectul de hotărâre privind modificarea "Regulamentului privind amplasarea și funcționarea spațiilor comerciale cu caracter provizoriu pe terenurile ce aparțin domeniului public si privat al municipiului Ploiești ", aprobat prin hotărârea Consiliului Local al Municipiului Ploiești nr. 95/28 februarie 2022 și modificat prin Hotărârile Consiliului Local al Municipiului Ploiești nr. 149/31.03.2022 si nr. 282/28.06.2022.

Consilieri:

MARCU Valentin

TUDOR Aurelian-Dumit

FRUSINA Nicolae-Vla

POPA Gheorghe

ANDREESCU Costel

ȘTEFAN Alexandru

VÎSCAN Robert-Ionuț

PRIMĂRIA MUNICIPIULUI PLOIEŞTI
DIRECŢIA GESTIUNE PATRIMONIU
NR. 240/28.07.2022

AVIZAT,
VICEPRIMAR,
Trofin Magdalena

RAPORT DE SPECIALITATE

la proiectul de hotărâre privind modificarea „Regulamentului privind amplasarea şi funcţionarea spaţiilor comerciale cu caracter provizoriu pe terenurile ce aparţin domeniului public si privat al municipiului Ploieşti ", aprobat prin hotărârea Consiliului Local al Municipiului Ploieşti nr. 95/28 februarie 2022, cu modificările ulterioare

În exercitarea atribuţiilor conferite prin art. 129 alin (2) lit. c) din Ordonanţa de Urgenţă nr. 57/2019 privind Codul administrativ, Consiliul Local are atribuţii privind administrarea domeniului public şi privat al municipiului şi hotărăşte cu privire la modul de valorificare a acestuia. Consiliul Local al municipiului Ploieşti a adoptat Hotărârea nr. 80/25.02.2016 prin care a fost aprobat *Regulamentul privind amplasarea şi funcţionarea spaţiilor comerciale cu caracter provizoriu pe terenurile ce aparţin domeniului public şi privat al municipiului Ploieşti.*

De-a lungul timpului au avut loc şedinţe de lucru ale comisiilor de specialitate ale Consiliului Local, în cadrul cărora s-au făcut propuneri de modificare a Regulamentului privind amplasarea şi funcţionarea spaţiilor comerciale cu caracter provizoriu pe terenurile ce aparţin domeniului public şi privat al Municipiului Ploieşti aprobat prin Hotărârea Consiliului Local al Municipiului Ploieşti nr. 80/25 februarie 2016, cu modificările ulterioare, precum şi de stabilire a unor noi modele de chioşcuri, cu suprafeţe de 6 mp, respectiv 12 mp.

Prin Hotărârea Consiliului Local al Municipiului Ploieşti nr. 95/28.02.2022 s-a aprobat modificarea "Regulamentului privind amplasarea şi funcţionarea spaţiilor comerciale cu caracter provizoriu pe terenurile ce aparţin domeniului public si privat al municipiului Ploieşti" aprobat prin Hotararea Consiliului Local al Municipiului Ploiesti nr. 80/25 februarie 2016, cu modificările ulterioare, conform anexei 1 la această hotărâre.

Potrivit art. 2 din Hotărârea Consiliului Local al Municipiului Ploieşti nr. 95/28.02.2022, prezenta hotărâre a intrat în vigoare începând cu data de 01.03.2022.

Urmare adoptării Hotărârii Consiliului Local al Municipiului Ploieşti nr. 95/28.02.2022 au fost încheiate acte adiţionale la formele contractuale de ocupare temporara a domeniului public sau privat al Municipiului Ploieşti în vigoare la 28.02.2022, în sensul că durata formelor contractuale pentru ocuparea temporară a domeniului public sau privat al Municipiului Ploiesti s-au prelungit până la data de 29.02.2024, cu condiţia ca până la data de 31.08.2022, agenţii economici să se conformeze dispoziţiilor Regulamentului privind amplasarea şi funcţionarea spaţiilor

comerciale cu caracter provizoriu pe terenurile ce aparţin domeniului public si privat al municipiului Ploieşti, ce constituie Anexa nr. 1 la Hotărârea Consiliului Local al Municipiului Ploieşti nr. 95/28.02.2022.

Ulterior, au fost adoptate Hotărârile Consiliului Local al Municipiului Ploieşti nr. 149/31 martie 2022 şi nr. 282/28 iunie 2022 privind modificarea Regulamentului privind amplasarea şi funcţionarea spaţiilor comerciale cu caracter provizoriu pe terenurile ce aparţin domeniului public si privat al municipiului Ploieşti, ce constituie Anexa nr. 1 la Hotărârea Consiliului Local al Municipiului Ploieşti nr. 95/28.02.2022.

În urma analizării solicitărilor de la diferiţi agenţi economici (ex : S.C. Calliope S.R.L., S.C. Coca-Cola HBC România S.R.L., S.C. Tramineti S.R.L., S.C. Hale şi Pieţe S.A., etc.), de către membrii Comisiei de specialitate nr. 2 a Consiliului Local al Municipiului Ploieşti şi Comisiei de specialitate nr. 4 a Consiliului Local al Municipiului Ploieşti s-a considerat necesară reglementarea anumitor situaţii prin modificarea şi completarea Regulamentului privind amplasarea şi funcţionarea spaţiilor comerciale cu caracter provizoriu pe terenurile ce aparţin domeniului public si privat al municipiului Ploieşti" aprobat prin Hotărârea Consiliului Local al Municipiului Ploieşti nr. 95/28.02.2022, modificat prin Hotărârile Consiliului Local al Municipiului Ploieşti nr. 149/31 martie 2022 şi nr. 282/28 iunie 2022.

În proiectul de hotărâre iniţiat privind modificarea şi completarea "Regulamentului privind amplasarea şi funcţionarea spaţiilor comerciale cu caracter provizoriu pe terenurile ce aparţin domeniului public si privat al municipiului Ploieşti", aprobat prin hotărârea Consiliului Local al Municipiului Ploieşti nr. 95/28 februarie 2022 cu modificările ulterioare, s-au propus următoarele:

- Toate formele contractuale de ocupare temporară a domeniului public sau privat al Municipiului Ploieşti în vigoare la data de 28.02.2022 ce privesc structuri de vânzare de comerţ stradal, care fac obiectul dispoziţiilor prezentului regulament se vor prelungi pentru o perioadă de 5 ani, respectiv până la data de 1 martie 2027, cu condiţia ca până la data de 1 decembrie 2022, agenţii economici să se conformeze dispoziţiilor prezentului Regulament.
- În situaţia în care agenţii economici nu vor implementa modelul de spaţiu comercial cu caracter provizoriu prevăzut la Anexa 2 din Regulament, până la data de 1 decembrie 2022, formele contractuale de ocupare temporară a terenului se consideră desfiinţate de drept, fără a mai fi necesară punerea în întârziere sau vreo altă formalitate prealabilă.
- Regulamentul privind amplasarea şi funcţionarea spaţiilor comerciale cu caracter provizoriu pe terenurile ce aparţin domeniului public şi privat al municipiului Ploieşti" nu se aplică spaţiilor comerciale cu caracter provizoriu care funcţionează în Parcul Municipal Vest, Parcul Regele Mihai I şi în Parcul Memorial Constantin Stere.
- Entităţile care administrează parcurile mentionate la art 3 vor elabora in termen de maxim 45 de zile un Regulament privind amplasarea şi funcţionarea spaţiilor comerciale cu caracter provizoriu, Regulament care va fi supus avizării Comisiilor de specialitate nr 2 şi 4 .
- Regulamentul privind amplasarea şi funcţionarea spaţiilor comerciale cu caracter provizoriu pe terenurile ce aparţin domeniului public şi privat al municipiului Ploieşti" nu se aplică spaţiilor comerciale cu caracter provizoriu care funcţionează în incinta pieţelor administrate de către societatea Hale şi Pieţe S.A. sau in Piata Mixtă Obor (doar in spatiile aflate sub acoperisul pietelor).Excepţia mai sus menţionată nu

vizează amplasarea și funcționarea spațiilor comerciale cu caracter provizoriu pe terenurile administrate de către societatea Hale și Piețe S.A. în exteriorul piețelor.

- Regulamentul privind amplasarea și funcționarea spațiilor comerciale cu caracter provizoriu pe terenurile ce aparțin domeniului public și privat al municipiului Ploiești" nu se aplică spațiilor comerciale cu caracter provizoriu dotate cu grup sanitar si administrate de către societatea Servicii Gospodărire Urbană Ploiești S.R.L, spațiilor comerciale cu caracter provizoriu care își desfăsoară activitatea în baza unui contract de franciză sau a unor reglementări speciale privind securitatea spațiului, cu condiția existenței unei forme contractuale de ocupare temporară a domeniului public sau privat al Municipiului Ploiești în vigoare la data de 28.02.2022
- Completarea art. 3, punctul (1) de la Capitolul I.3 – Domeniul de reglementare cu urmatoarele alineate:

"În cazul chioșcurilor existente edificate în baza unei autorizații de construire și care dețineau o formă contractuală de ocupare a domeniului public și privat al municipiului Ploiești cu dimensiuni ce depășesc 12 mp, acestea vor respecta în totalitate prevederile prezentului regulament, urmând a proceda la modificarea estetică – placare cu alucobond a chioșcurilor, respectând modelul prevăzut în Anexa nr. 2.Pentru chioșcurile a căror dimensiune este mai mică de 6 m.p., respectiv 12 m.p., în urma unei aprobări a solicitării de extindere chioșc la 6 m.p., respectiv 12 m.p., operatorii economici vor solicita încheierea unor acte adiționale la formele contractuale existente, cu respectarea tuturor prevederilor prezentului regulament. „

- Completarea art. 8, art. (1) de la CAP. II – Caracteristicile activităților comerciale care se desfăşoară pe domeniul public al Municipiului Ploiești cu următorul alineat:

"Prin excepție, pe Platforma Comercială Nord se permite și comercializarea obiectelor de îmbrăcăminte cu excepția produselor de lenjerie intimă."

- Modificarea art. 25 punctul (3) de la Capitolul III.2.5 - Reguli de amplasare pentru spații comerciale cu caracter provizoriu cu suprafața de 6 mp respectiv 12 mp, precum și adăugarea unui nou punct (4), după cum urmează :

"(3)Pentru o imagine unitară, spațiul comercial cu caracter provizoriu se va realiza obligatoriu cu respectarea fațadelor descrise în proiectele tehnice aflate in Anexa nr. 2, la prezentul Regulament, în caz contrar se va rezilia forma contractuala.

(4) Toate modificările efectuate asupra spațiilor cu caracter provizoriu, inclusiv cele menționate la alin. 3, se vor realiza, obligatoriu, doar în baza unei autorizații de construire."

- Completarea art. 28 punctul (2) de la Capitolul III.2.5 - Reguli de amplasare pentru spații comerciale cu caracter provizoriu cu suprafața de 6 mp respectiv 12 mp și va avea următorul conținut:

"(2)Se permite utilizarea automatelor, instalațiilor sau vitrinelor doar dacă acestea sunt montate în interior potrivit Anexei nr. 4 și se încadrează în suprafața maximă de 6 mp, respectiv 12 mp".

- Completarea art. 33 punctul (1) cifra 6 de la Capitolul V – Procedura de amplasarea structurilor de comerț stradal și va avea următorul conținut:

„6. simulare 3D - conform planului de situație și memoriu tehnic justificativ, cu excepția evenimentelor anuale organizate de Primăria municipiului Ploiești, conform articolului 7."

Având in vedere cele prezentate, a fost întocmit prezentul Raport de specialitate al Direcției Gestiune Patrimoniu potrivit competențelor ce ne revin, urmând ca Direcția Generală de Dezvoltare Urbană și Serviciul Juridic - Contencios, Contracte să își exprime punctul de vedere asupra aspectelor tehnice, legalității și modificărilor legislative ce se impun.

Director Executiv,
Carmen Daniela Bucur

Sef Serviciu,
Viorica Pătrascu

Intocmit:
Irimia Nicoleta Andreea - consilier Serviciul Contracte

JUDEŢUL PRAHOVA
MUNICIPIUL PLOIEŞTI
DIRECŢIA ADMINISTRAŢIE PUBLICĂ, JURIDIC CONTENCIOS, ACHIZIŢII PUBLICE, CONTRACTE

NR.:1265...../29.07.2022

RAPORT DE SPECIALITATE

La proiectul de hotărâre privind modificarea "Regulamentului privind amplasarea şi funcţionarea spaţiilor comerciale cu caracter provizoriu pe terenurile ce aparţin domeniului public şi privat al municipiului Ploieşti", aprobat prin hotărârea Consiliului Local al Municipiului Ploiesti nr. 95/28 februarie 2022, cu modificările ulterioare

Prin proiectul de hotărâre supus spre aprobare se propune modificarea „Regulamentului privind amplasarea şi funcţionarea spaţiilor comerciale cu caracter provizoriu pe terenurile ce aparţin domeniului public şi privat al municipiului Ploieşti", care în realitate a fost aprobat prin Hotărârea Consiliului Local nr. 80/25.02.2016 nu prin Hotărârea Consiliului Local nr. 95/28.02.2022 aşa cum în mod eronat se precizează în titlu.

Modificările propuse vizează stabilirea perioadei pentru care se vor prelungi formele contractuale cu îndeplinirea unei condiţii, instituirea unui pact comisoriu expres de gradul IV, exceptarea unor parcuri şi a unor tipuri de spaţii comerciale de la aplicabilitatea acestui Regulament, fiind totodată aduse completări de ordin tehnic cu privire la regulile de amplasare a spaţiilor comerciale şi la caracteristicile activităţilor comerciale.

Potrivit prevederilor art. 129, alin. 1 şi 2, lit. b) şi c) din Codul Administrativ, Consiliul Local are iniţiativă şi hotărăşte, în condiţiile legii, în toate problemele de interes local, cu excepţia celor care sunt date prin lege în competenţa altor autorităţi ale administraţiei publice locale sau centrale având atribuţii privind dezvoltarea economico-socială şi de mediu a comunei, oraşului sau municipiului precum şi atribuţii privind administrarea domeniului public şi privat al comunei, oraşului sau municpiului.

Pentru aceste motive avizăm favorabil proiectul de hotărâre privind modificarea"Regulamentului privind amplasarea şi funcţionarea spaţiilor comerciale cu caracter provizoriu pe terenurile ce aparţin domeniului public şi privat al municipiului Ploieşti", aprobat prin hotărârea Consiliului Local al Municipiului Ploiesti nr. 95/28 februarie 2022, cu modificările ulterioare, cu precizarea că în realitate Regulamentul a fost aprobat prin Hotărârea Consiliului Local nr. 80/25.02.2016.

DIRECŢIA ADMINISTRAŢIE PUBLICĂ, JURIDIC CONTENCIOS, ACHIZIŢII PUBLICE, CONTRACTE
p. DIRECTOR EXECUTIV

MUNICIPIUL PLOIEŞTI
DIRECŢIA GENERALĂ DE DEZVOLTARE URBANĂ,
Compartimentul Dezvolatare Urbana si Metropolitana,

NR. 305931 02 -08- 2022

RAPORT DE SPECIALITATE

la proiectul de hotărâre privind modificarea "Regulamentului privind amplasarea si funcționarea spatiilor comerciale cu caracter provizoriu pe terenurile ce apartin domeniului public şi privat al municipiului Ploieşti", aprobat prin hotărârea Consiliului Local al Municipiului Ploieşti nr. 95/28 februarie 2022, cu modificările si completările ulterioare

În exercitarea atributiilor conferite prin art. 129, alin. (1) şi alin. (2) lit. c) din Ordonanța de Urgență a Guvernului nr. 57/2019 privind Codul administrativ, modificata si completata, Consiliul Local are atributii privind administrarea domeniului public si privat al municipiului.

În vederea reglementării comertului stradal, pentru îmbunătățirea serviciilor către populație şi a imaginii urbanistice a spațiilor comerciale amplasate pe domeniul public/privat din municipiul Ploieşti, a fost adoptata Hotărârea Consiliului Local al Municipiului Ploieşti nr. 95/28 februarie 2022, modificată şi completată ulterior.

Prin adresa nr. 389/28.0.2022 Direcția Administrație Publică, Juridic Contencios, Achiziții Publice, Contracte solicită întocmirea raportului de specialitate de catre Direcția Generală de Dezvoltare Urbană.

De-a lungul timpului au avut loc sedinte de lucru ale comisiilor de specialitate ale Consiliului Local, în cadrul cărora s-au făcut propuneri de modificare a "Regulamentului privind amplasarea şi funcționarea spațiilor comerciale cu caracter provizoriu pe terenurile ce aparțin domeniului public şi privat al Municipiului Ploieşti" aprobat prin Hotărârea Consiliului Local al Municipiului Ploieşti nr. 80/20 02.2016.

În sedintele de lucru ale comisiilor de specialitate ale Consiliului Local a fost modificat "Regulamentul privind amplasarea şi funcționarea spațiilor comerciale cu caracter provizoriu pe terenurile ce aparțin domeniului public şi privat al Municipiului Ploieşti" şi aprobat prin Hotărârea Consiliului Local al Municipiului Ploieşti nr. 95/28. 02.2022, ulterior fiind modificat prin Hotărârea Consiliului Local al Municipiului Ploieşti nr. 149/31.03.2022 si completat si modificat prin Hotărârea Consiliului Local al Municipiului Ploieşti nr. 282/28 06.2022.

În urma analizării solicitărilor de la diferiți agenți economici (ex: S.C. Calliope S.R.L, S.C. Coca Cola HBC România S.R.L, S.C. Tramineti S.R.L, S.C. Hale si Piețe S.A., etc) de catre membrii Comisiei de Specialitate nr. 2 a Consiliului Local al Municipiului Ploieşti şi Comisiei de Specialitate nr. 4 a Consiliului Local al Municipiului Ploieşti s-a considerat necesară reglementarea anumitor situații prin modificarea şi completarea "Regulamentului privind amplasarea şi funcționarea spațiilor comerciale cu caracter provizoriu pe terenurile ce aparțin domeniului public şi privat al Municipiului Ploieşti" si

aprobat prin Hotărârea Consiliului Local al Municipiului Ploieşti nr. 95/28. 02.2022, ulterior fiind modificat prin Hotărârea Consiliului Local al Municipiului Ploieşti nr. 149/31.03.2022 si completat si modificat prin Hotărârea Consiliului Local al Municipiului Ploieşti nr. 282/28 06.2022.

Fata de cele prezentate mai sus, s-a propus modificarea "Regulamentului privind amplasarea si functionarea spatiilor comerciale cu caracter provizoriu pe terenurile ce apartin domeniului public şi privat al municipiului Ploieşti", aprobat prin hotărârea Consiliului Local al Municipiului Ploiesti nr. 95/28 februarie 2022, modificat si completat, in sensul celor prezentate in Raportul de Specialitate întocmit de catre Direcţia Gestiune Patrimoniu.

Directia Generală de Dezvoltare Urbană consideră că din punct de vedere tehnic chioscurile (inclusiv chioşcurile existente edificate in baza unei autorizaţii de construire, care urmeaza a fi modificate) trebuie să respecte proiectele de arhitectură cuprinse in anexa numărul 2 şi numărul 4 (de la regulament) şi, nu în ultimul rând, se vor modifica/amplasa cu respectarea legislaţiei in vigoare.

Referitor la aspectele de natură juridică Directia Generală de Dezvoltare Urbană nu poate emite un punct de vedere.

Având in vedere cele prezentate, a fost întocmit prezentul raport de specialitate conform competenţelor ce ne revin.

ARHITECT ŞEF,
arh.Veronica RĂDUNĂ

DIRECTOR GENERAL ADJUNCT,
ing. Rita Marcela NEAGU

Redactat, consilier Iacob Daniel Valeriu:
01.08.2022

CONSILIUL LOCAL AL MUNICIPIULUI PLOIEȘTI
COMISIA DE SPECIALITATE NR. 2

COMISIA PENTRU VALORIFICAREA PATRIMONIULUI, SERVICII CĂTRE POPULAȚIE, COMERȚ, TURISM, AGRICULTURĂ ȘI PROMOVARE OPERAȚIUNI COMERCIALE

AVIZ

Comisia a luat în discuție Proiectul de hotărâre privind modificarea "Regulamentului privind amplasarea și funcționarea spațiilor comerciale cu caracter provizoriu pe terenurile ce aparțin domeniului public și privat al municipiului Ploiești", aprobat prin hotărârea Consiliului Local al Municipiului Ploiești nr. 95/28 februarie 2022, cu modificările ulterioare și a emis:

AVIZ FAVORABIL

PREȘEDINTE,
Marcu Valentin

SECRETAR,
Tudor Aurelian-Dumitru

Data 28-07-2022